V1.0 2026-10-16

户用智能逆变器

ET G3 25-50kW

解决方案用户手册

GOODWE

版权声明

版权所有©固德威技术股份有限公司 2026。 保留所有权利。

未经固德威技术股份有限公司授权，本手册所有内容不得以任何形式复制、传播或上传至公共网络等第三方平台。

商标授权

GOODWE以及本手册中使用的其他GOODWE商标归固德威技术股份有限公司所有。本手册中提及的所有其他商标或注册商标归其各自所有者所有。

注意

因产品版本升级或其他原因，文档内容会不定期进行更新，如无特殊约定，文档内容不可取代产品标签中的安全注意事项。文档中的所有描述仅作为使用指导。

前言

概述

本文档主要了光储解决方案的组网应用、系统接线、设备调测等相关内容。解决方案所含设备的安全注意事项、产品介绍、选址要求和维护信息等，在对应设备的用户手册中描述。

符号定义

⚠危险
表示有高度潜在危险，如果未能避免将会导致人员死亡或严重伤害的情况。
⚠警告
表示有中度潜在危险，如果未能避免可能导致人员死亡或严重伤害的情况。
⚠小心
表示有低度潜在危险，如果未能避免将可能导致人员中度或轻度伤害的情况。
注意
对内容的强调和补充，也可能提供了产品优化使用的技巧或窍门，能帮助您解决某个问题或节省您的时间。

目录

1 系统概述 5
2 材料准备 13
2.1 开关准备 13
2.2 线缆准备 17
3 安装要求 20
3.1 安装环境要求 20
3.2 安装空间要求 21
3.3 电池安装地基要求 23
4 安装流程 26
5 系统接线详图 27
5.1 SMART端口单设备接入智能负载/发电机/并网逆变器 28
5.2 GRID端口接发电机+SMART端口接智能负载 29
5.3 GRID端口接入并网逆变器+SMART端口接入智能负载 31
5.4 电池系统接线 33
6 系统上电 40
7 系统调测与电站监控 42
7.1 通过LCD配置 42
7.1.1 LCD介绍 42
7.1.2 快速设置 46
7.1.3 设置高级参数 52
7.1.4 设置基本参数 53

7.1.5 设备运行设置 54
7.1.6 设置端口连接 54
7.1.7 设置立即充电 59
7.1.8 查看设备信息 59
7.2 通过小固云窗+ App进行设备调测与电站监控 60
7.3 通过小固云窗+ WEB进行设备调测与电站监控 61
8 解决方案资料地图 63
9 联系方式 64

1 系统概述

户用智能逆变器解决方案集成逆变器、电池、智能电表、智能通信棒等设备。在光伏系统中将太阳能转换为电能，满足家庭用电需求。系统中能源物联设备通过识别系统中总体电量情况管控用电设备，从而实现智能管理电量供负载使用、存储至电池或输出至电网等。

⚠警告

- 储能系统不适合连接需依靠稳定供电的设备，如：维持生命的医疗设备等，请确保系统断电时,不可导致人身伤害。
- 电池型号根据逆变器和电池匹配列表进行选型。同一系统中使用的电池要求，如型号是否可以混搭，容量是否一致等，请参考对应型号的电池用户手册或联系电池厂家获取相关要求。逆变器与电池兼容列表：https://en.goodwe.com/Ftp/EN/Downloads/User%20Manual/GW_Battery%20Compatibility%20Overview-EN.pdf。
- 因产品版本升级或其他原因，文档内容会不定期进行更新，逆变器与物联产品的匹配关系可参考：https://en.goodwe.com/Ftp/EN/Downloads/User%20Manual/GW_Compatibility-list-of-GoodWe-inverters-and-IoT-products-EN.pdf。
- 在逆变器完全离网运行系统中，若电池长期处于低光照或阴雨天气且未能及时补充电量，可能导致过度放电，从而引起电池性能衰减或损坏。为确保系统长期稳定运行，应避免电池被完全放空。建议措施如下：
  1. 离网运行时，设置最低SOC保护阈值，推荐将离网电池SOC下限设置为30%。
  2. 当SOC接近保护阈值时，系统会自动进入限载或保护模式。
  3. 若连续多日光照不足，且电池SOC过低，应及时通过外部能源（如发电机或电网辅助充电）为电池补能。
  4. 定期检查电池状态，确保处于安全工作范围内。
  5. 推荐每半年满充满放一次电池，以校准SOC精度。
- 微网场景中，光储混合逆变器的PV开路电压建议< 0.85*PV最大输入电压，以免恶劣工况下系统电压过高触发过压保护。
- 系统若处于高温或BMS限流情况时，可能导致电池充电功率受限制，从而导致系统电压过高触发过压保护。
- 各场景详细组网与接线方案，请参考：系统接线详图。

储能系统处于离网状态下，可供以下负载正常使用：

BACK-UP端口离网带载能力说明				
逆变器型号	GW25K-ET-G30 GW29.999K-ET-G30 GW30K-ET-G30		GW37.5K-ET-G30 GW40K-ET-G30 GW49.999K-ET-G30 GW50K-ET-G30	
负载类型	单相	三相	单相	三相
单个感性负载额定功率(kVA)	3	9	4	12
多个感性负载总额定功率（kVA)	0.5*Pn/3	0.5*Pn	0.5*Pn/3	0.5*Pn
容性负载(kVA)	0.33Pn/3	0.33Pn	0.33Pn/3	0.33Pn
半波负载(kW)	4	-	3	-

注：

- Pn: 逆变器额定输出功率。
- 半波负载：部分老旧或不符合EMC标准的家电（如使用半波整流的吹风机、小型加热器等）。
- 如果根据额定功率计算得到的多感性负载总功率小于单感性负载额定功率，多个感性负载总额定功率=单个感性负载额定功率。
- 带感性载时建议使用变频器。

BACK-UP端口离网带载能力说明				
逆变器型号	GW18K-ET-L-G30		GW25K-ET-L-G30 GW30K-ET-L-G30	
负载类型	单相	三相	单相	三相
单个感性负载额定功率(kVA)	1.7	5	2.3	7

BACK-UP端口离网带载能力说明				
多个感性负载总额定功率（kVA)	0.5*Pn/3	0.5*Pn	0.5*Pn/3	0.5*Pn
容性负载(kVA)	0.33Pn/3	0.33Pn	0.33Pn/3	0.33Pn
半波负载(kW)	2	-	2	-

注：

- Pn: 逆变器额定输出功率。
- 半波负载：部分老旧或不符合EMC标准的家电（如使用半波整流的吹风机、小型加热器等）。
- 如果根据额定功率计算得到的多感性负载总功率小于单感性负载额定功率，多个感性负载总额定功率=单个感性负载额定功率。
- 带感性载时建议使用变频器。

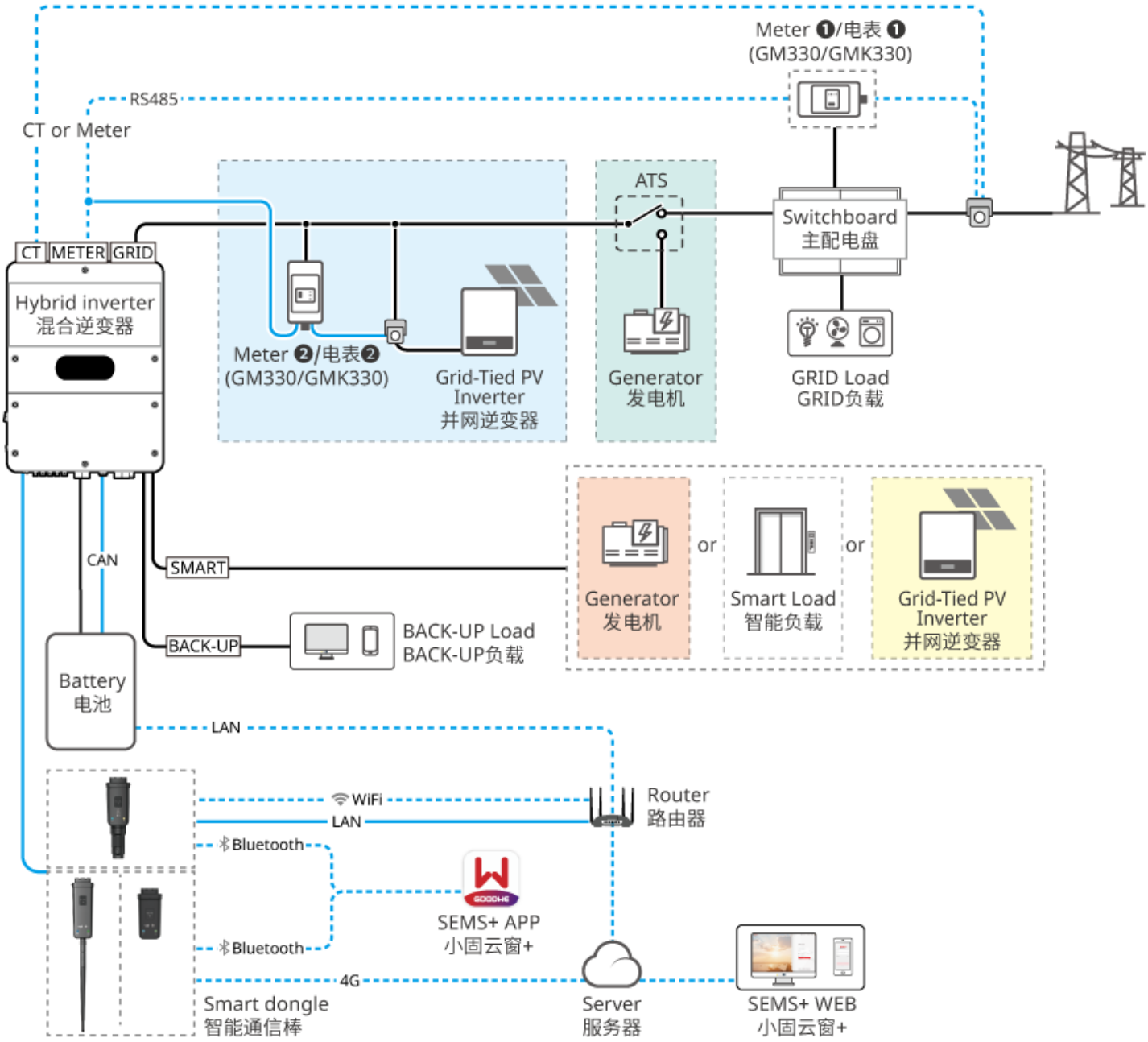

Whether the battery system clusters support cloud communication shall be determined based on the actual battery characteristics.
电池系统并簇是否支持云板通信，请以实际电池特性为准。

ET5030NET0009

图1 应用场景概览

注意

- 不同类型的设备，可在不同端口组合接入。SMART端口接入干接点负载后不支持再连接其他设备。
- 并网逆变器如需进行输出功率限制，请单独连接电表或CT等设备。
- 上图仅说明各端口所能接入的设备类别，不作为最终配置依据。具体端口组合方案请参阅下方的“逆变器端口设备搭配表”。

表6 **逆变器端口设备搭配表**

场景	GRID端口	SMART端口[2]	BACK-UP端口	电表搭配[1]	接线详图
单机	-	发电机	-	内置电表/外置电表（电表❶）	5.1.SMART端口单设备接入智能负载/发电机/并网逆变器（第 28 页）
	-	智能负载	-		
	-	并网逆变器[3]	-		
	发电机	-	-	外置电表（电表❶）	5.2.GRID端口接入发电机+SMART端口接入智能负载（第 29 页）
	发电机	智能负载	-		
	并网逆变器[3]	-	-	内置电表/外置电表（电表❶）+电表❷	5.3.GRID端口接入并网逆变器+SMART端口接入智能负载（第 31 页）
	并网逆变器[3]	智能负载	-		

[1]：内置电表：请使用随箱发货的CT连接逆变器。电表❶为外置电表。

设备类型	型号	说明
逆变器	GW25K-ET-G30 GW29.999K-ET-G30 GW30K-ET-G30 GW37.5K-ET-G30 GW40K-ET-G30 GW49.999K-ET-G30 GW50K-ET-G30 GW18K-ET-L-G30 GW25K-ET-L-G30 GW30K-ET-L-G30	• 逆变器配备 2 路电池输入端子，两路端子支持两种接入方式： ◦ 并联接入：两路并联接入同一电池系统。 ◦ 独立接入：两路BAT端口可分别接不同的电池，两路电池可品牌不同、新旧不同；但同一个BAT端口，只能接入一种电池，不能混合搭配。
电池系统	GW25.6-BAT-I-G10 GW30.7-BAT-I-G10 GW35.8-BAT-I-G10 GW40.9-BAT-I-G10 GW46.0-BAT-I-G10 GW51.2-BAT-I-G10 GW56.3-BAT-I-G10	• 电池系统最多可6台并簇。 • 不同型号电池系统不可混搭并簇使用 • 为确保逆变器满功率充放电，并提高系统电池平衡运行可靠性和带载能力，优先采用两路电池端口均衡接入的方式。
	GW61.4-BAT-AC-G10 GW92.1-BAT-AC-G10 GW102.4-BAT-AC-G10 GW112.6-BAT-AC-G10	• 电池系统最多可4台并簇。 • 不同型号电池系统不可混搭并簇使用。 • 为确保逆变器满功率充放电，并提高系统电池平衡运行可靠性和带载能力，优先采用两路电池端口均衡接入的方式。
	GW208.9-BAT-LC-G10	• 电池系统最多可4台并簇。 • 不同型号电池系统不可混搭并簇使用。 • 为确保逆变器满功率充放电，并提高系统电池平衡运行可靠性和带载能力，优先采用两路电池端口均衡接入的方式。

设备类型	型号	说明
智能电表	• 内置电表（随逆变器发货） • GM330（从固德威购买） • GMK330（从固德威购买）	• 内置电表：请使用随箱发货的CT连接逆变器。 ◦ CT 变比为300A：5A。 ◦ 若CT线缆长度或量程不满足使用时，可联系经销商等购买GMK330或GM330智能电表。 • GMK330：CT 不支持更换。 ◦ CT 变比为120A：40mA。 ◦ 推荐 30kW 及以下机型使用，请根据实际使用场景选用。 • GM330：CT 支持从固德威或自行购买。 ◦ CT 变比要求：nA/5A。 ▪ nA：CT 一次侧输入电流，n 的范围为 200-5000 ▪ 5A：CT 二次侧输出电流 • 标配CT的线径或量程不满足现场总电流要求时，请使用GM330智能电表。
智能通讯棒	WiFi/LAN Kit-20	通过蓝牙信号实现近端配置设备参数、查看设备运行信息，通过WiFi或LAN将系统运行信息上传至监控平台。
	4G Kit-CN-G20 4G Kit-CN-G21 （仅中国）	• 适用于逆变器单机组网场景。 • 通过蓝牙信号实现近端配置设备参数、查看设备运行信息，通过4G将系统运行信息上传至监控平台。 • 逆变器如需使用4G Kit-CN-G20，请确保智能通信棒版本在08版本及以上。
	4G Kit-G20	• 适用于逆变器单机组网组网场景。 • 通过蓝牙信号实现近端配置设备参数、查看设备运行信息，通过4G将系统运行信息上传至监控平台。
大负载	-	仅单机场景下支持 SG Ready 热泵接入，通过干接点信号控制热泵 1. 大负载总功率＜SMART端口最大输出功率 2. 大负载功率+BACK-UP功率＜AC最大输入功率（电网）
发电机	-	发电机功率须大于BACKUP端口所有负载的总功率。

设备类型	型号	说明
并网逆变器	-	• 推荐使用固德威品牌的并网逆变器，支持使用第三方并网逆变器。 • 第三方并网逆变器请使用ICE通用标准的安规。 • 请确保并网逆变器额定输出功率≤混合逆变器额定输出功率。 • 当微网/耦合系统处于并网状态时，如需进行功率限制，请确保： ◦ 光储混合逆变器需通过App并网功率限制界面中进行设置； ◦ 第三方并网逆变器请根据实际使用工具进行设置。 • 为了确保并网逆变器可以持续发电运行，需通过App微网模式界面中将混合逆变器的输出功率进行调整。 • 注：不同并网逆变器的输出功率控制精度不同，请根据实际情况设置并网功率限制参数值。

2 材料准备

⚠警告

- 禁止在逆变器和与逆变器直连的交流开关之间接入负载。
- 每台逆变器需配备一个交流输出断路器，多台逆变器不可同时接入一个交流断路器。
- 为确保发生异常情况时，逆变器可以与电网安全断开，请在逆变器交流侧接入交流断路器。请根据当地法规选择合适的交流断路器。
- 当逆变器上电后，BACK-UP交流端口带电，如需对BACK-UP负载进行维护，请将逆变器下电，否则可能导致电击。
- 同一系统中使用的线缆，推荐以下线缆导体材质、横截面积、长度等一致。
  - 逆变器的BACK-UP交流线
  - 逆变器的GRID交流线
- 逆变器支持通过 ATS 开关接入发电机，实现电网和发电机供电切换。ATS 开关默认连接至电网。

2.1 开关准备

序号	断路器	推荐规格	获取方式	备注
1	GRID断路器 BACK-UP断路器	部分备电场景推荐如下： • 额定电压 ≥ 230Vac，额定电流要求如下： ◦ GW25K-ET-G30：≥63A ◦ GW29.999K-ET-G30：≥63A ◦ GW30K-ET-G30：≥80A ◦ GW37.5K-ET-G30：≥80A ◦ GW40K-ET-G30：≥80A ◦ GW49.999K-ET-G30：≥100A ◦ GW50K-ET-G30：≥100A • 额定电压 ≥ 127Vac，额定电流要求如下： ◦ GW18K-ET-L-G30：≥63A ◦ GW25K-ET-L-G30：≥80A ◦ GW30K-ET-L-G30：≥100A 全屋备电场景推荐如下： • 额定电压 ≥ 230Vac，额定电流要求如下： ◦ GW25K-ET-G30：≥100A ◦ GW29.999K-ET-G30：≥100A ◦ GW30K-ET-G30：≥100A ◦ GW37.5K-ET-G30：≥200A ◦ GW40K-ET-G30：≥200A ◦ GW49.999K-ET-G30：≥200A ◦ GW50K-ET-G30：≥200A • 额定电压 ≥ 127Vac，额定电流要求如下： ◦ GW18K-ET-L-G30：≥100A ◦ GW25K-ET-L-G30：≥100A ◦ GW30K-ET-L-G30：≥200A 备注：如果不使用逆变器BACK-UP端口，GRID断路器可根据最大并网电流选择合适的断路器。	自备	实际选型时也可以根据实际工作电流自行选择满足当地安装法规的断路器。

序号	断路器	推荐规格	获取方式	备注
2	SMART断路器	断路器规格推荐如下： • 额定电压 ⩾ 230Vac，额定电流要求如下： ◦ GW25K-ET-G30：⩾63A ◦ GW29.999K-ET-G30：⩾63A ◦ GW30K-ET-G30：⩾80A ◦ GW37.5K-ET-G30：⩾80A ◦ GW40K-ET-G30：⩾80A ◦ GW49.999K-ET-G30：⩾100A ◦ GW50K-ET-G30：⩾100A • 额定电压 ⩾ 127Vac，额定电流要求如下： ◦ GW18K-ET-L-G30：⩾63A ◦ GW25K-ET-L-G30：⩾80A ◦ GW30K-ET-L-G30：⩾100A	自备	
2	ATS 开关	同一机型的 ATS 开关和 GRID 断路器规格一致。	自备	• 此开关需具备互锁功能。 • 实际选型时也可以根据实际工作电流自行选择满足当地安装法规的断路器。

序号	断路器	推荐规格	获取方式	备注
3	漏电流保护器（RCD）	RCD设备安装和RCD规格选择: 逆变器交流侧输出建议外接一个剩余电流触发准位≥300mA的A类型RCD (逆变器容量<30kVA，剩余电流动作准位按300mA选择；逆变器容量≥30kVA，剩余电流动作准位按10mA/kVA选择)。	自备	实际选型时也可以根据当地法规要求选择合适的RCD规格。比如在智利，当地法规对于5kVA及以下的逆变器与电网之间要求加装剩余动作电流不大于30mA的RCD。但需要注意，由于PV面板的原因，剩余动作电流越小的RCD，在阴雨等恶劣环境下越容易发生误跳闸。
4	（可选）手动转换开关	额定电压：≥ 230Vac 额定电流：根据接入的总负载选择合适的断路器。	自备	• 仅单机场景下使用 • 实际选型时请根据当地法规以及实际使用场景选择合适的手动转换开关。

序号	断路器	推荐规格	获取方式	备注
5	电池开关	• 根据当地法律法规选配 • 2P直流开关×2（每路电池端口均需配置） • 额定电压≥1000V，额定电流要求如下： ○ GW25K-ET-G30, GW29.999K-ET-G30, GW30K-ET-G30, GW18K-ET-L-G30：≥100A ○ GW37.5K-ET-G30, GW40K-ET-G30, GW49.999K-ET-G30, GW50K-ET-G30, GW25K-ET-L-G30, GW30K-ET-L-G30：≥125A	自备	实际选型时请根据当地法规以及实际使用场景选择合适的电池开关。

2.2 线缆准备

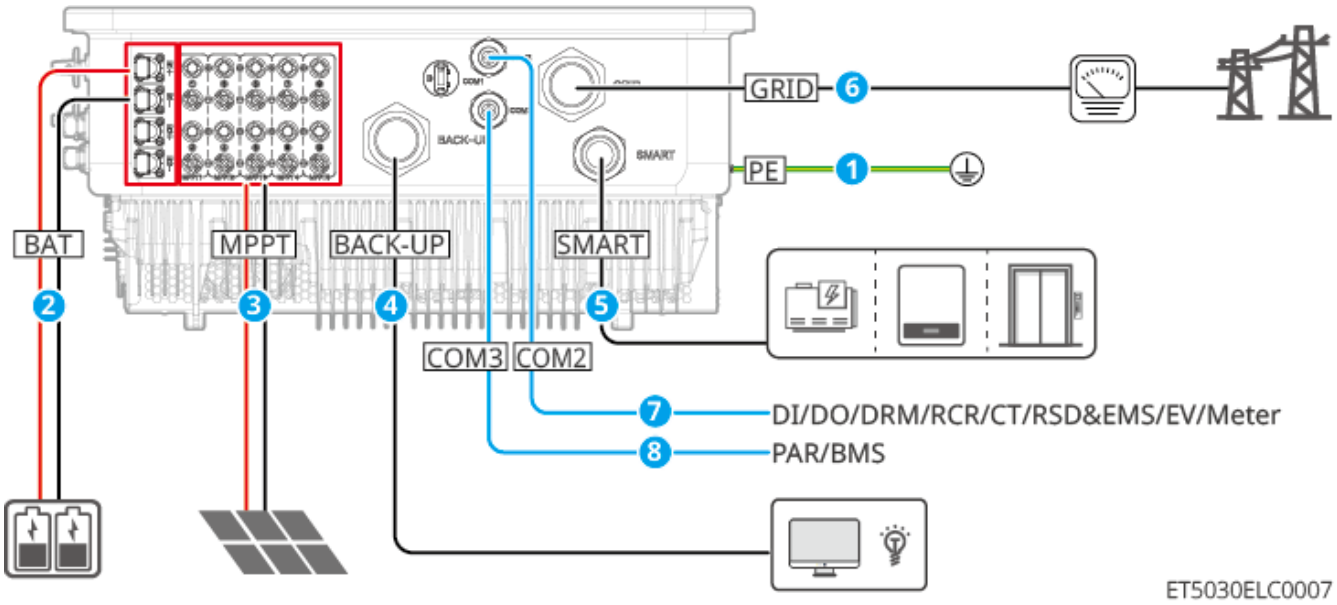

序号	线缆	推荐规格	获取方式
1	逆变器保护地线	• 单芯户外铜芯线缆 • 导体横截面积：16mm² • 线缆外径：8mm	自备
2	电池直流线	• 单芯户外铜芯线缆 • 导体横截面积：25mm²	从电池系统的附件包中获取
3	PV直流线	• 行业通用的户外光伏线缆 • 导体横截面积：4mm²-6mm² • 线缆外径：5.9mm-8.8mm	自备
4，6	逆变器交流线	多芯户外铜芯线缆 逆变器交流输入输出线缆（BACK-UP/GRID）： • 导体横截面积： ◦ GW18K-ET-L-G30, GW25K-ET-G30, GW29.999K-ET-G30, GW30K-ET-G30 ▪ L1/L2/L3/N：25mm²； ▪ PE：16mm² ◦ GW25K-ET-L-G30, GW30K-ET-L-G30, GW37.5K-ET-G30, GW40K-ET-G30, GW49.999K-ET-G30, GW50K-ET-G30 ▪ L1/L2/L3/N: 50mm² ▪ PE：25mm² • 线缆外径：28-42mm	自备

序号	线缆	推荐规格	获取方式
5	SMART端口功率线	• 多芯户外铜芯线缆 • 导体横截面积： ◦ GW18K-ET-L-G30, GW25K-ET-G30, GW29.999K-ET-G30, GW30K-ET-G30：16mm² ◦ GW25K-ET-L-G30, GW30K-ET-L-G30, GW37.5K-ET-G30, GW40K-ET-G30, GW49.999K-ET-G30, GW50K-ET-G30：25mm² • 线缆外径：24-32mm	自备
7，8	负载控制或发电机控制DO通信线	• 满足当地标准的屏蔽线 • 导体横截面积：0.2mm²-0.5mm² • 线缆外径：5mm-8mm	自备
	远程关断/紧急关断通信线		
	快速关断通信线		
	EMS RS485通信线		
	充电桩或电表RS485通信线		
	CT通信线	-	CT自带
	电表通信线	标准直通网线： • RJ45 屏蔽水晶头 • CAT 5E或更高规格的直通屏蔽网线 • 水晶头规格须与网线规格一致	自备
	BMS通信线	-	从电池系统的附件包中获取

3 安装要求

3.1 安装环境要求

1. 设备不可安装在易燃、易爆、易腐蚀等环境中。
2. 请选择通风良好、温湿度分布均匀的安装环境，并确保环境温湿度始终满足制造商规格书规定的运行范围。
3. 建议将设备安装在有遮挡的位置，避开日晒、雨淋、积雪等环境。若受现场条件限制无法完全遮挡，须确保环境温度、湿度等条件始终处于设备规格书规定的允许范围内，并采取必要的防护措施。
4. 太阳直射，高温等不利环境条件可能导致逆变器输出功率降额。安装选址时应充分考虑散热条件，避免阳光直射设备本体。
5. 设备安装及存放选址应避开空调出风口等冷风直吹区域。局部温差过大可能导致设备内部产生凝露，进而可能导致设备损坏。
6. 安装位置需避开儿童可接触的范围，且避免安装在易触碰的位置。
7. 逆变器运行时箱体温度可能超过60°C，冷却之前请勿触摸箱体，以防发生烫伤。
8. 安装空间需达到设备通风散热要求及操作空间要求。
9. 安装环境需满足设备的防护等级。
   - 逆变器和智能通信棒满足室内、室外安装。
   - 电表满足室内安装。
   - BAT系列 61.4-112.6kWh 工商业电池系统满足室内、室外安装。
   - BAT系列 25.6-56.3kWh 高压电池需要室内安装，并保持通风。
   - BAT-C系列 208.9kWh 工商业电池系统满足室内、室外安装。
10. 设备安装高度需便于操作维护，确保设备指示灯、所有标签便于查看，接线端子易于操作。
11. 设备安装海拔高度需低于最高工作海拔。
12. 设备运行过程中会产生一定噪音，安装选址时应充分考虑噪音对周围环境的影响。安装位置应远离对噪音敏感的区域，包括但不限于：居民住宅区、学校、医院、疗养院、办公楼等场所。
13. 电池系统必须安装在平整干燥的地面上，不可凹陷或倾斜，严禁安装在积水环境。
14. 电池系统请勿安装在易积水或易下沉的地面，确保地面能够承载电池系统的重量。
15. 盐害地区户外安装设备之前，请咨询设备厂商。盐害地区主要指离海岸500m以内的区域。影响区域与海风、降水、地形等情况相关。
16. 远离强磁场环境，避免电磁干扰。如果安装位置附近有无线电台或者30MHz以下无线通信设备，请按照以下要求安装设备：

- 逆变器：在逆变器直流输入线或交流输出线处增加多圈绕组的铁氧体磁芯，或增加低通EMI滤波器；或逆变器与无线电磁干扰设备之间的距离超过30m。
- 其他设备：设备与无线电磁干扰设备之间的距离超过30m。

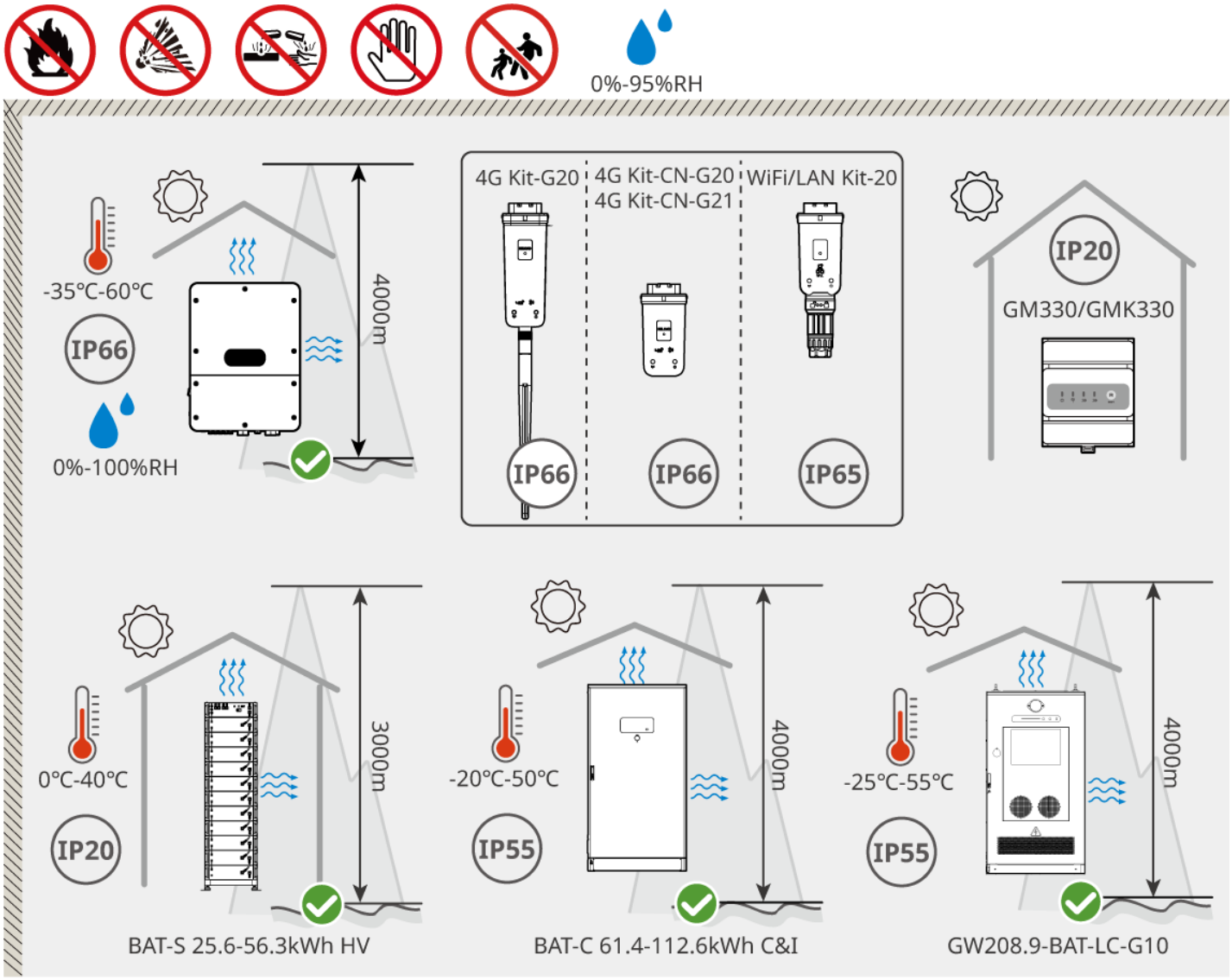

图2 安装环境要求

3.2 安装空间要求

注意
电池的安装空间的具体数值可结合安装实际场景以及当地法规进行调整。

1. **安装空间**

- 通风散热与操作空间
  - 安装空间须满足设备通风散热要求，确保设备周围留有足够的散热间隙。

- 安装空间须满足操作空间要求，便于日常巡检、接线及维护操作。
- 设备安装高度需便于操作维护。

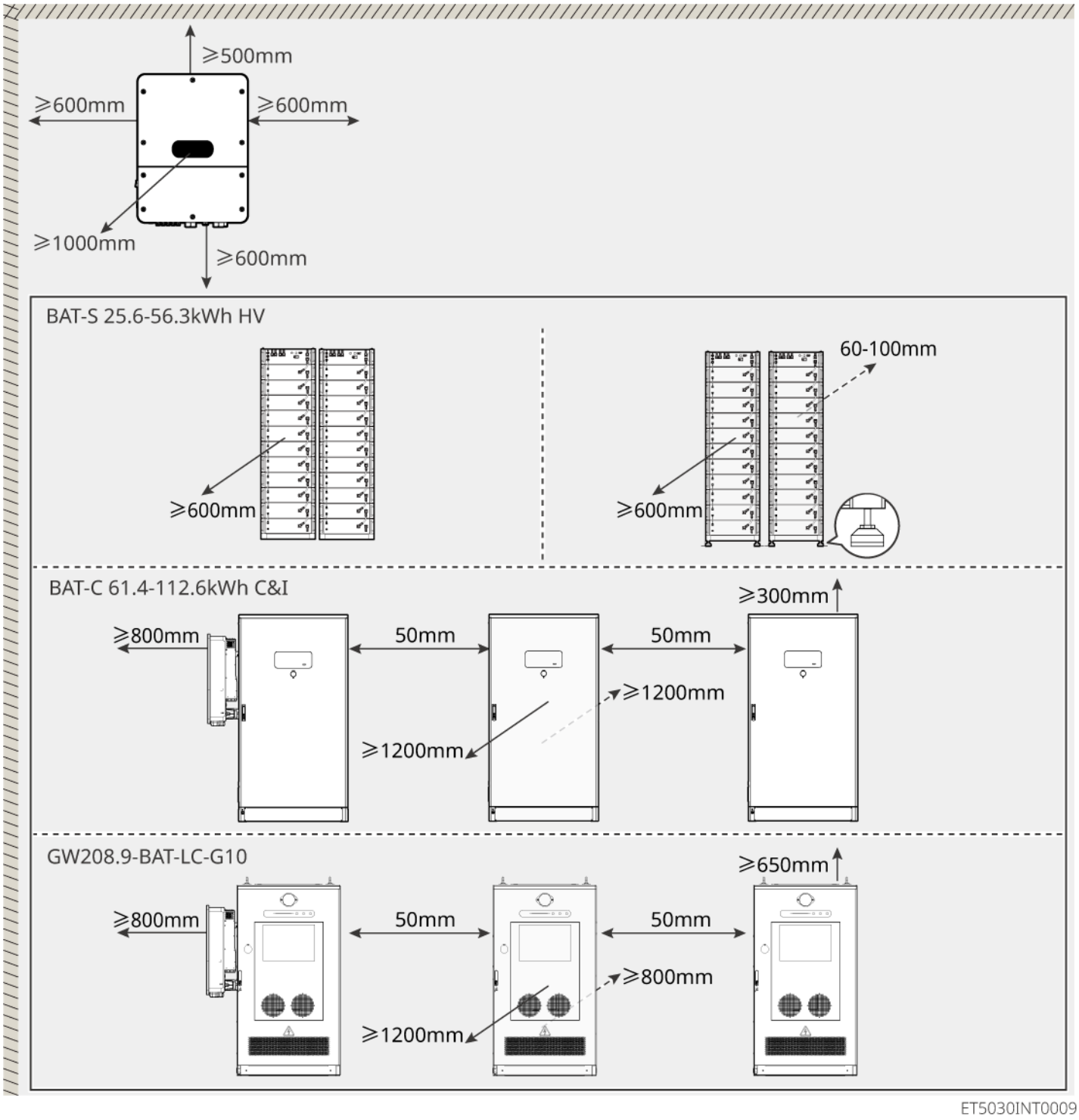

图3 安装空间要求

2. **设备通信线长度要求**

- 安装CT需使用CAT 5E及以上的屏蔽网线，线缆距离不超过30米。
- 逆变器与电表通信的RS485双绞屏蔽线，线缆距离不超过100米。

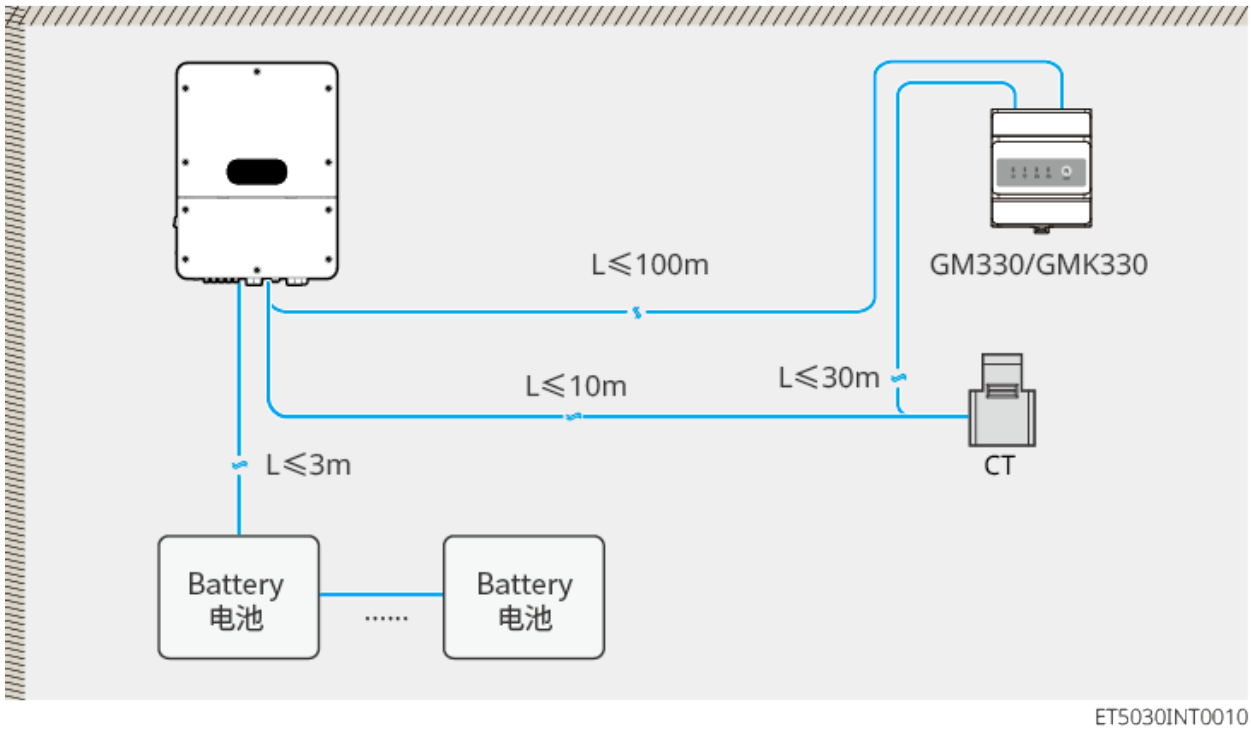

图4 通信线长度要求

3.3 电池安装地基要求

注意

- BAT系列 61.4-112.6kWh 工商业电池系统、BAT-C系列 208.9kWh 工商业电池系统需要建造地基。
- 穿线管可以根据现场更换为合适尺寸的PVC管。

1. 地基材质要求：
   - BAT系列 92.1-112.6kWh 工商业电池系统地基必须为C25素混凝土硬化地面或其他不可燃表面。
   - BAT-C系列 208.9kWh 工商业电池系统地基必须为C35素混凝土硬化地面或其他不可燃表面。

2. 地基需预留地沟或出线孔，方便设备走线。
3. 设备（包含高度、膨胀螺钉预埋部分、穿线管等）结合工艺和现场调整。
4. 设备地基顶标高度可根据设备和现场实际需求调整。
5. 确保设备水平安装，不可倾斜、倒置。
6. 地沟要求：
   - 若设备采用的是底部进线，地沟必须要有防尘防鼠设计，防止异物进入。
   - 地沟中必须要有防水防潮设计，以防止线缆老化短路，影响设备正常运行。
   - 由于设备线缆较粗，地沟在设计时需充分预留线缆的位置，以保证线缆平顺连接，不会磨损。
7. 图纸仅供参考，施工人员应根据安装现场的实际情况、地质条件及抗震要求进行复核与调整。

BAT系列 61.4-112.6kWh 工商业电池系统：

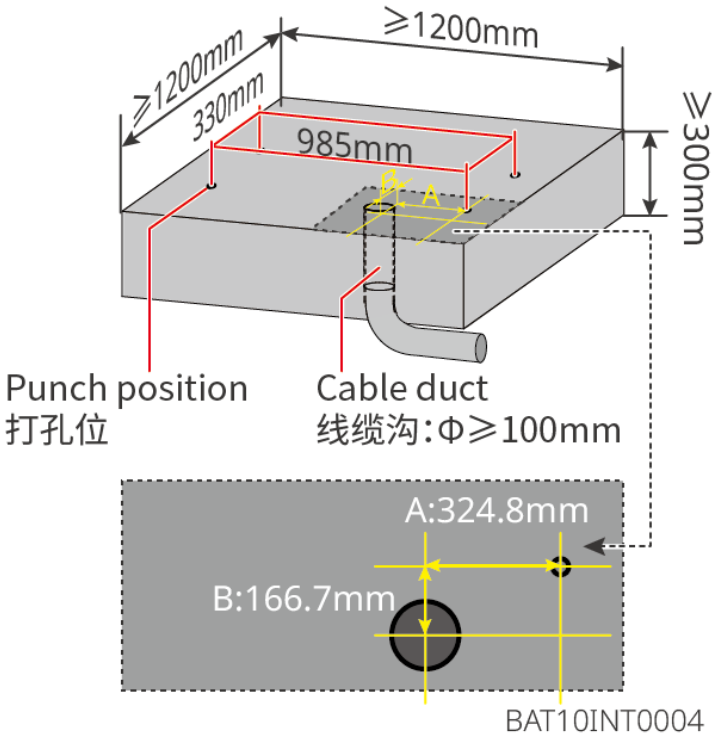

BAT系列 208.9kWh 工商业电池系统：

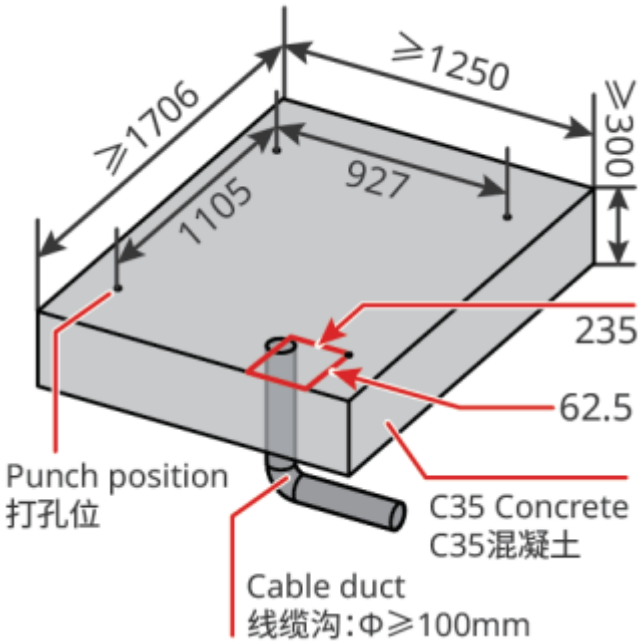
≥1706
≥1250
≥300
1105
927
235
62.5
Punch position
打孔位
C35 Concrete
C35混凝土
Cable duct
线缆沟:Φ≥100mm

4 安装流程

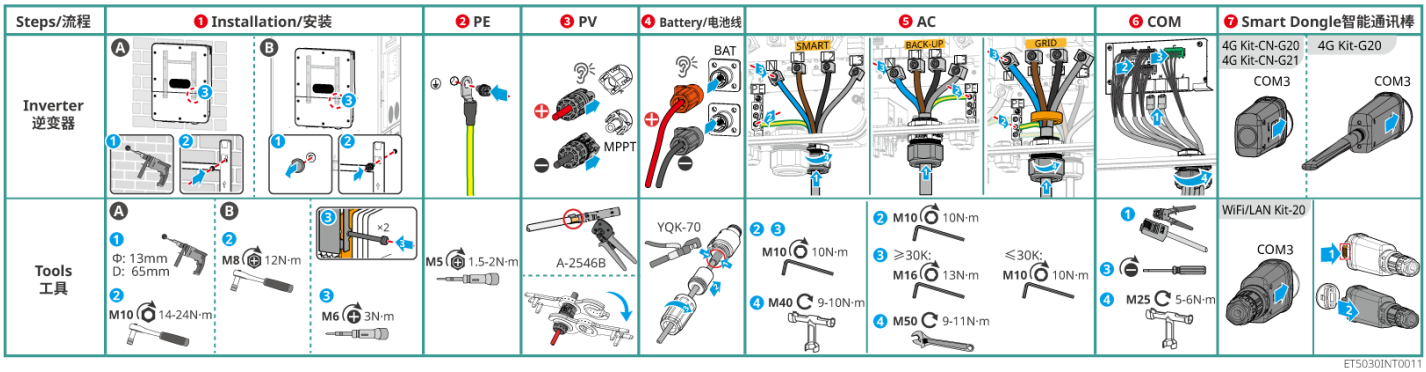
Steps/流程
❶ Installation/安装
❷ PE
❸ PV
❹ Battery/电池线
❺ AC
❻ COM
❼ Smart Dongle智能通讯棒
Inverter 逆变器
Tools 工具
BAT
MPPT
SMART
BACK-UP
GRID
4G Kit-CN-G20
4G Kit-CN-G21
4G Kit-G20
COM3
WiFi/LAN Kit-20
Φ: 13mm
D: 65mm
M10 14-24N·m
M8 12N·m
M6 3N·m
M5 1.5-2N·m
A-2546B
YQK-70
M10 10N·m
M40 9-10N·m
≥30K: M16 13N·m
≤30K: M10 10N·m
M50 9-11N·m
M25 5-6N·m
ET5030INT0011

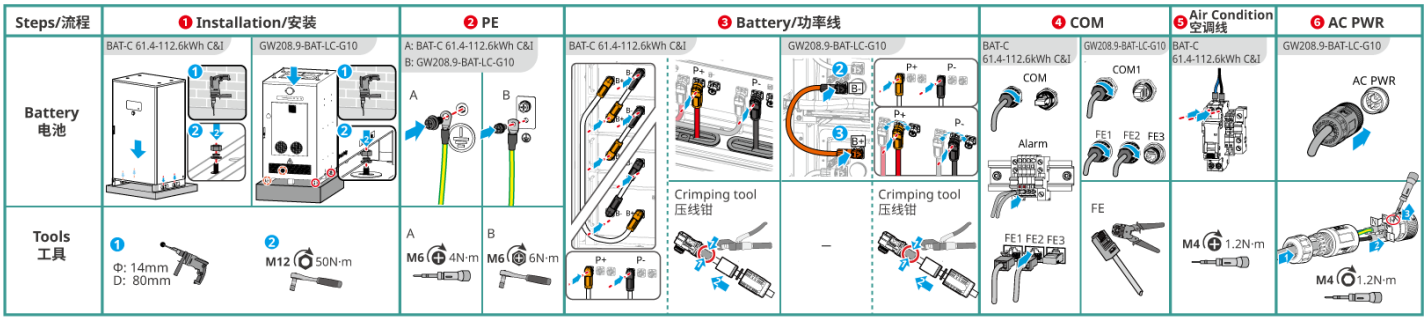
Steps/流程
❶ Installation/安装
❷ PE
❸ Battery/功率线
❹ COM
❺ Air Condition 空调线
❻ AC PWR
Battery 电池
Tools 工具
BAT-C 61.4-112.6kWh C&I
GW208.9-BAT-LC-G10
A: BAT-C 61.4-112.6kWh C&I
B: GW208.9-BAT-LC-G10
Crimping tool 压线钳
COM
Alarm
COM1
FE1 FE2 FE3
FE
AC PWR
Φ: 14mm
D: 80mm
M12 50N·m
M6 4N·m
M6 6N·m
M4 1.2N·m

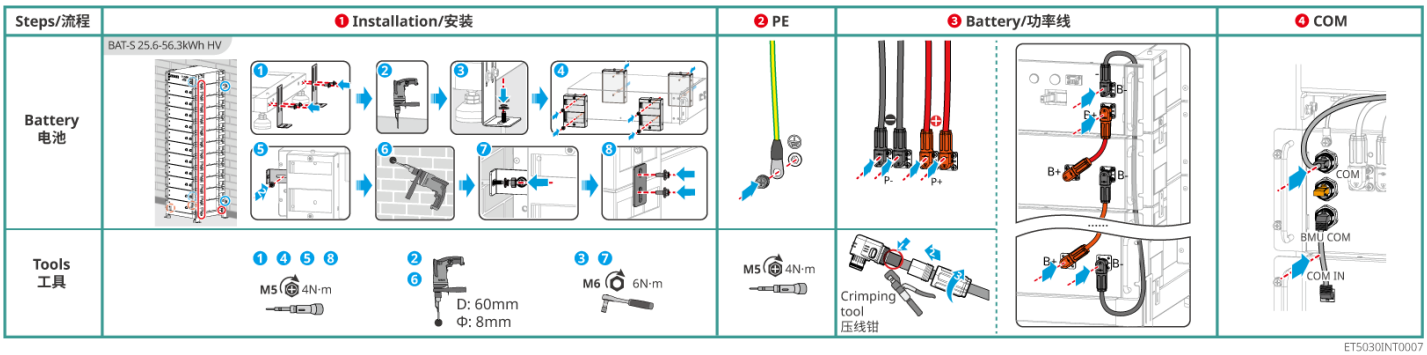
Steps/流程
❶ Installation/安装
❷ PE
❸ Battery/功率线
❹ COM
Battery 电池
Tools 工具
BAT-S 25.6-56.3kWh HV
M5 4N·m
D: 60mm
Φ: 8mm
M6 6N·m
Crimping tool 压线钳
COM
BMU COM
COM IN
ET5030INT0007

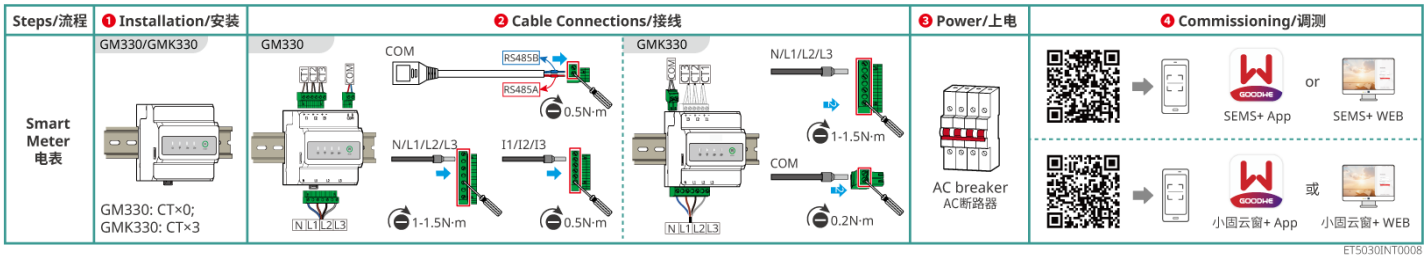
Steps/流程
❶ Installation/安装
❷ Cable Connections/接线
❸ Power/上电
❹ Commissioning/调测
Smart Meter 电表
GM330/GMK330
GM330
GMK330
COM
RS485B
RS485A
0.5N·m
N/L1/L2/L3
I1/I2/I3
1-1.5N·m
0.2N·m
AC breaker
AC断路器
SEMS+ App
or
SEMS+ WEB
小固云窗+ App
或
小固云窗+ WEB
GM330: CT×0;
GMK330: CT×3
ET5030INT0008

5 系统接线详图

当光伏系统中的所有负载无法消耗系统中产生的电量时,剩余电量会馈入电网。此时可搭配智能电表或者CT监控系统发电量，控制馈入电网的发电量。

- 连接智能电表，可实现输出功率限制和负载监控功能。
- 连接智能电表后，请通过App开启“并网功率限制”功能。

系统接线详图中仅以部分型号设备进行接线示意，请根据实际使用的设备参考对应的接线指导章节进行接线。

注意

- 安装CT时，务必保证电流从户端流向电网端，极性接反将导致设备异常故障。
- 不同电表接线方式有差异，请以实际电表为准。
- 逆变器随箱附带的 CT 变比为 300A: 5A。当现场一次侧总电流超出标配 CT 的载流能力（线径）或测量量程时，请使用GM330智能电表。
- 不使用逆变器内置电表时，请勿连接逆变器的CT端口。
- 若自备ATS开关，此开关必须具备互锁功能。
- GRID 端口连接并网逆变器时，如需实现发电监测与负载监控，需采用双电表组网：
  - 电表1或者内置电表用于监测系统并网功率。
  - 电表2用于监测并网逆变器发电情况。
  - 通过集成电表1与电表2的数据，监控平台可实现对负载用电情况的实时监控。
  - 双电表组合方案见下表“双电表搭配方案”。电表在电网侧与并网逆变器交流侧的接线方式不因电表型号不同而变化。
  - 并网逆变器如需进行输出功率限制，请单独连接电表或CT等设备。

双电表搭配方案	
电表1（电网端）	电表2（并网逆变器交流端）
内置电表	GMK330
内置电表	GM330
GMK330	GMK330
GM330	GM330

双电表搭配方案	
GMK330	GM330
GM330	GMK330

5.1 SMART端口单设备接入智能负载/发电机/并网逆变器

连接三相四线电网系统接线详图：

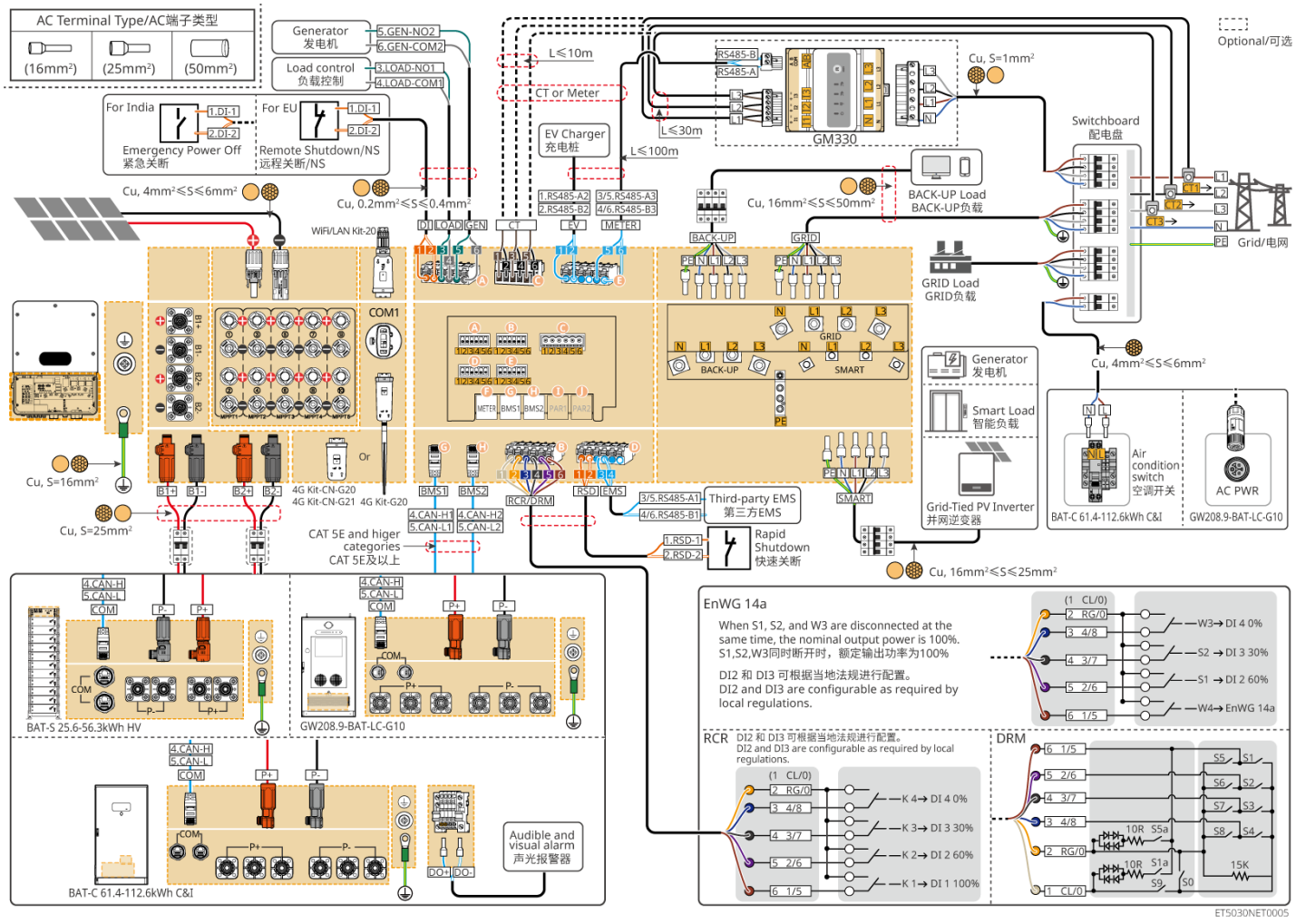

图5 三相四线电网 SMART端口单设备接入智能负载/发电机/并网逆变器 组网图

连接三相三相电网系统接线详图：

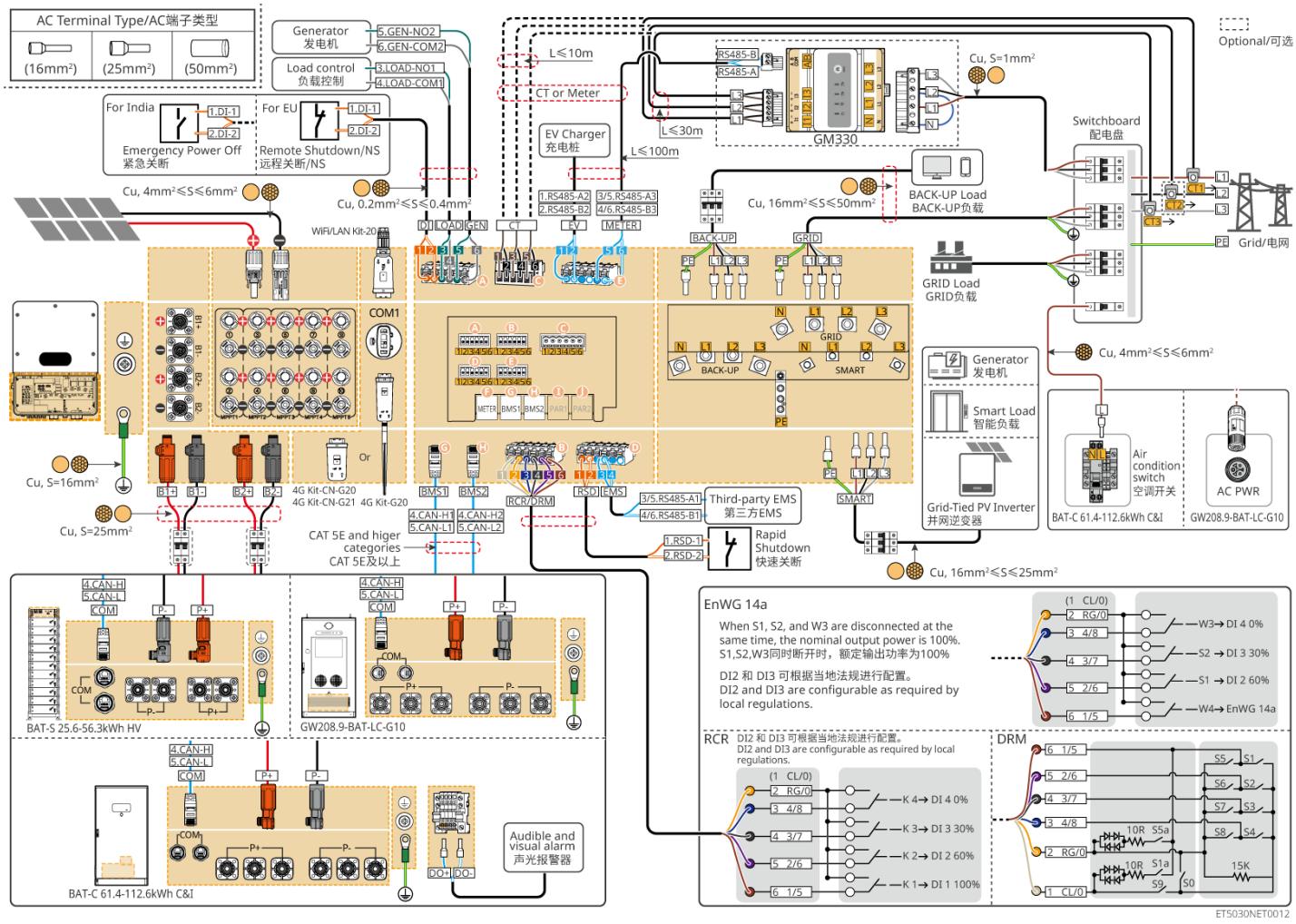

图6 三相三线电网 SMART端口单设备接入智能负载/发电机/并网逆变器 组网图

5.2 GRID端口接入发电机+SMART端口接入智能负载

GRID端口连接发电机时，需使用外置电表。
连接三相四线电网系统接线详图：

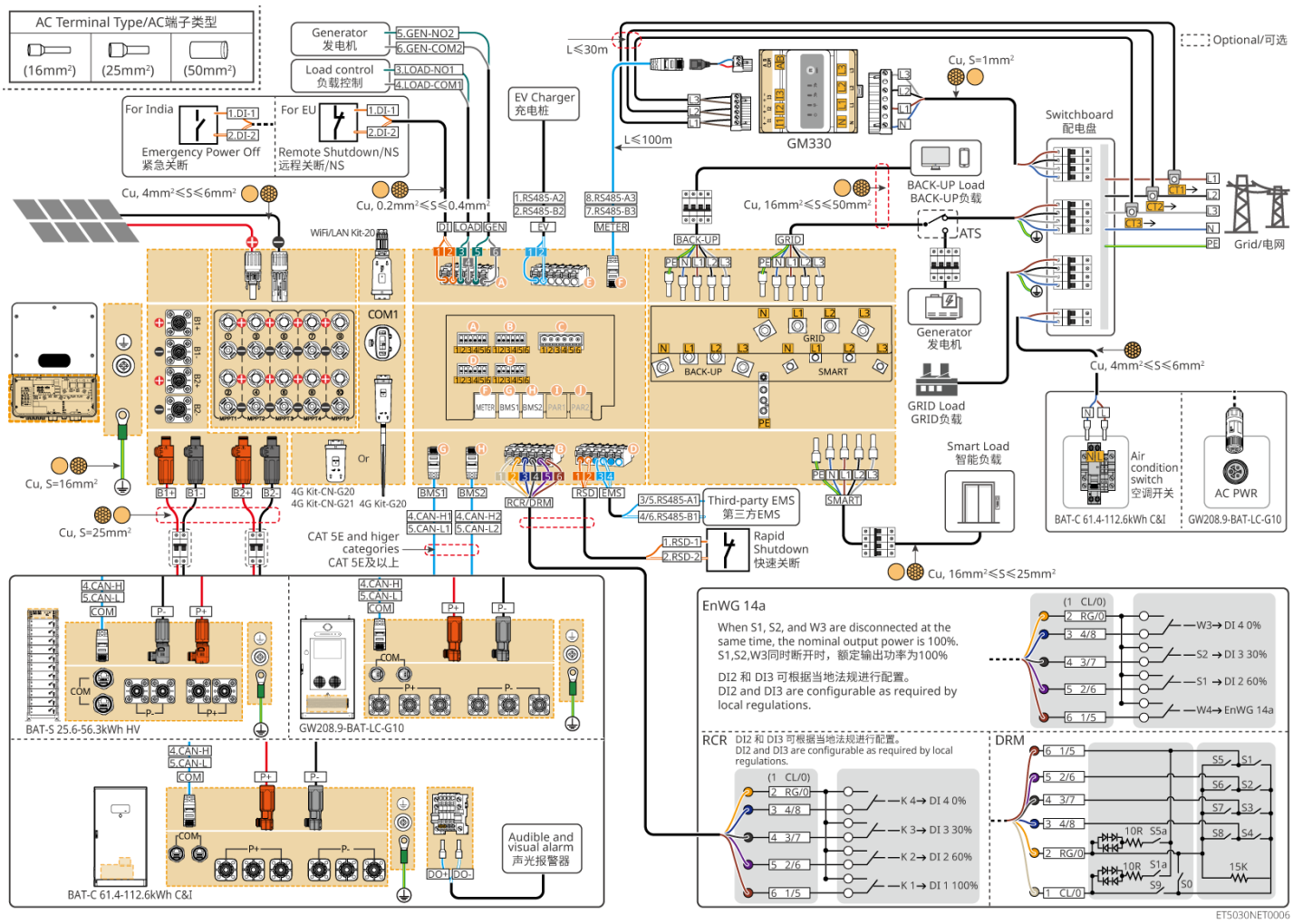

图7 三相四线电网 GRID端口接入发电机+SMART端口接入智能负载 组网图

连接三相三相电网系统接线详图：

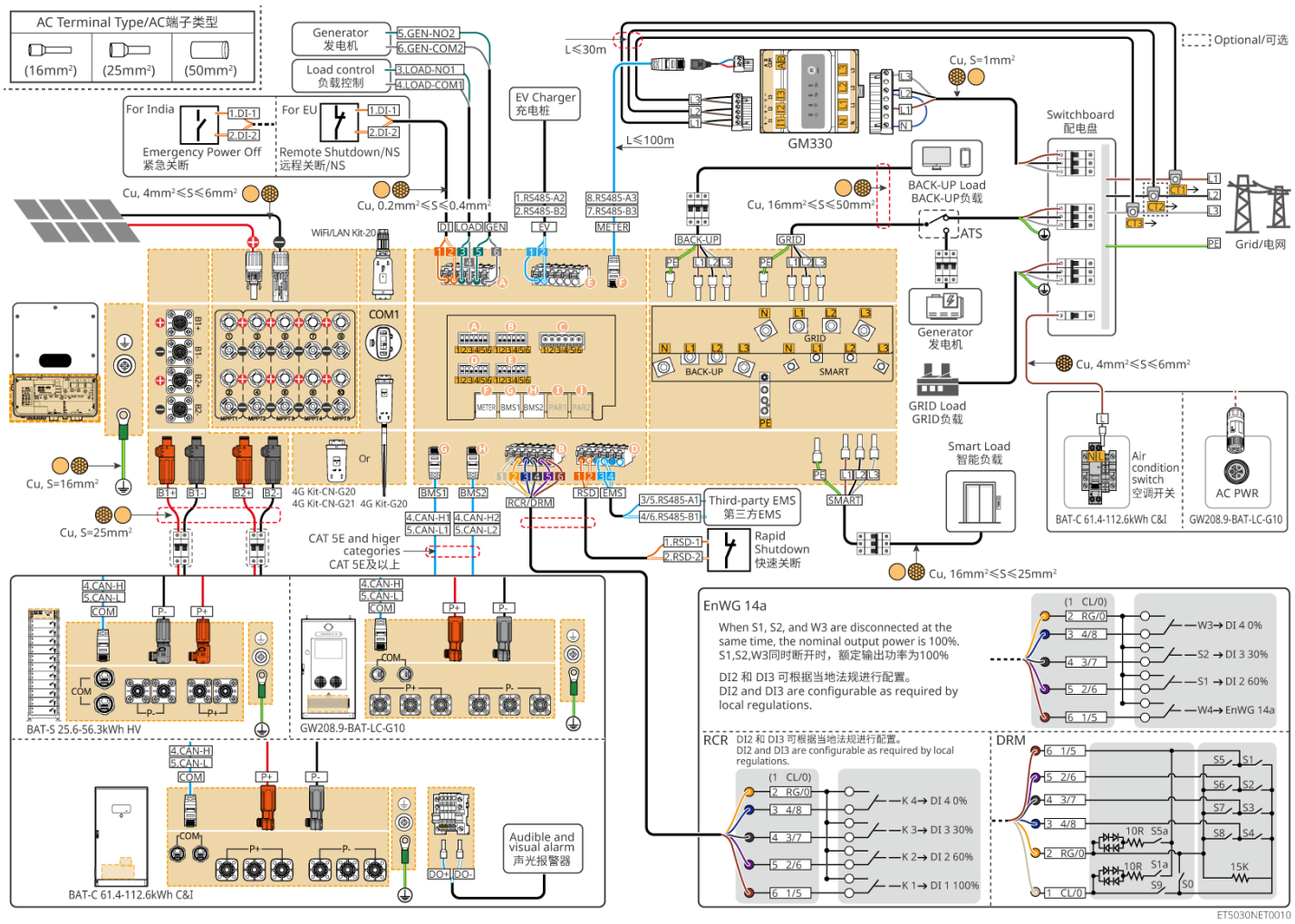

图8 三相三线电网 GRID端口接入发电机+SMART端口接入智能负载 组网图

5.3 GRID端口接入并网逆变器+SMART端口接入智能负载

连接三相四相电网系统接线详图：

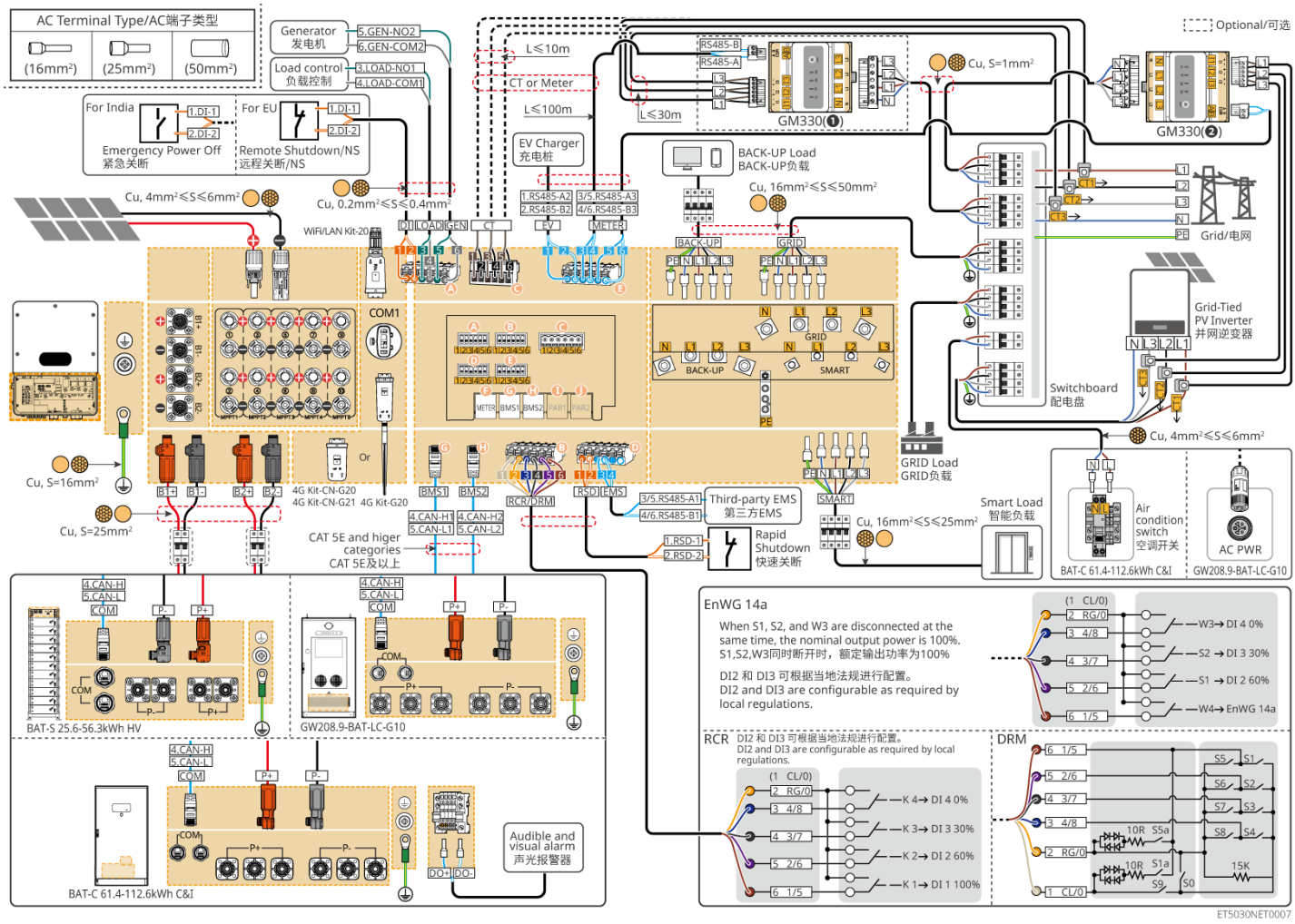

图9 三相四相电网 GRID端口接入并网逆变器+SMART端口接入智能负载 组网图

连接三相三相电网系统接线详图：

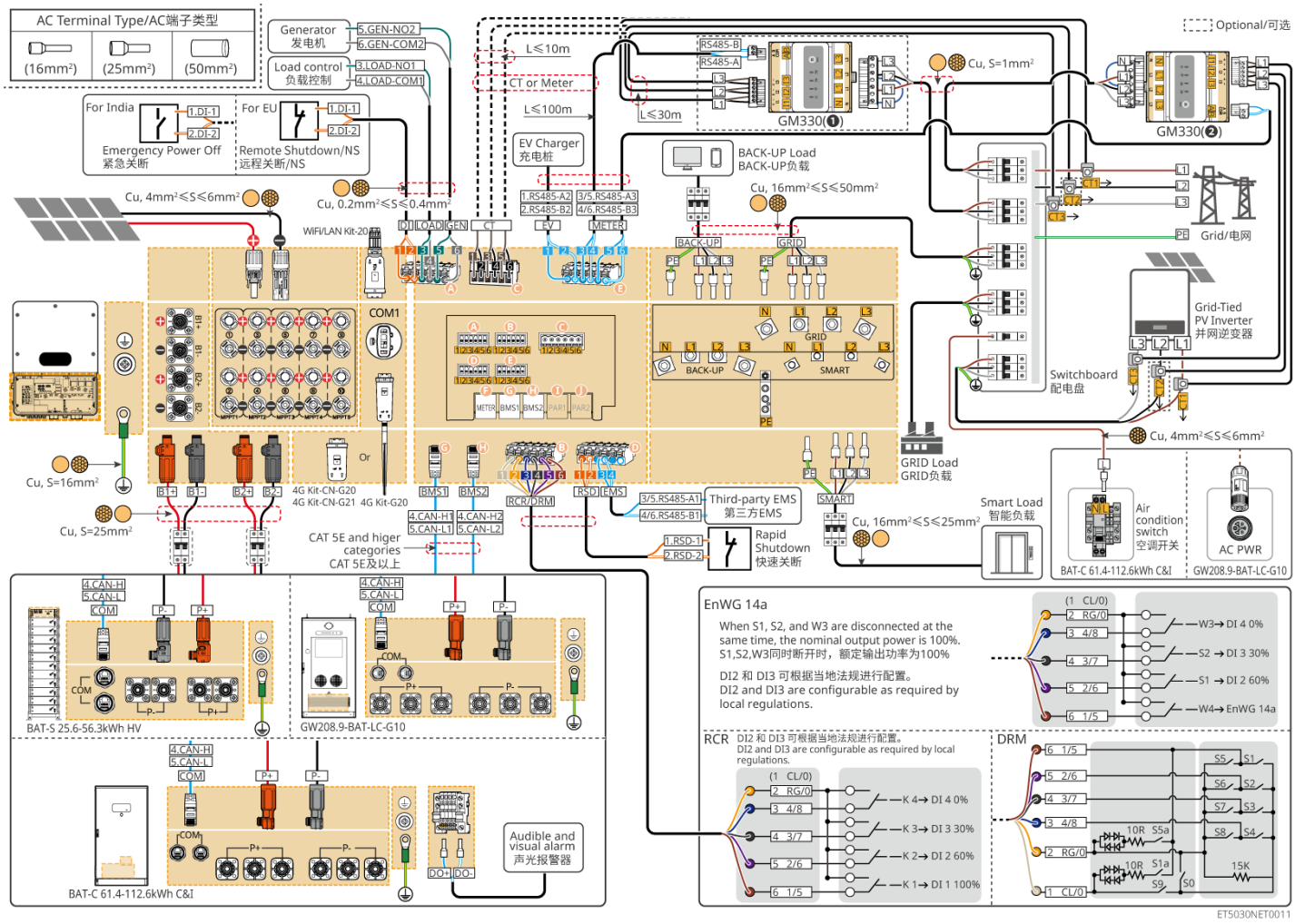

图10 三相三相电网 GRID端口接入并网逆变器+SMART端口接入智能负载 组网图

5.4 电池系统接线

注意

逆变器具备两路独立电池端口，100Ah电芯电池系统建议两路独立接入，314Ah电芯电池系统需Y端子同时接入两路电池接口。

BAT-S 25.6-56.3kWh工商业电池系统

型号	GW25K-ET-G30	GW29.999K-ET-G30 GW30K-ET-G30	GW37.5K-ET-G30 GW40K-ET-G30	GW49.999K-ET-G30 GW50K-ET-G30	GW18K-ET-L-G30	GW25K-ET-L-G30	GW30K-ET-L-G30
GW25.6-BAT-I-G10	√（Max 20.5kW)	√（Max 24.5kW)	√（Max 25kW)	√（Max 25kW)	√	√	√（Max 25kW)
GW30.7-BAT-I-G10	√*1	√*1	√（Max 30kW)	√（Max 30kW)	√	√	√
GW35.8-BAT-I-G10	√	√	√	√	√	√	√
GW40.9-BAT-I-G10	√	√	√	√	√	√	√
GW46.0-BAT-I-G10	√	√	√	√	√	√	√
GW51.2-BAT-I-G10	√	√	√	√	√	√	√
GW56.3-BAT-I-G10	√	√	√	√	√	√	√
备注： *1. 受限于温度、SOC、PV组串配置等影响，逆变器无法保证全SOC区间段满足1.1倍放电能力							

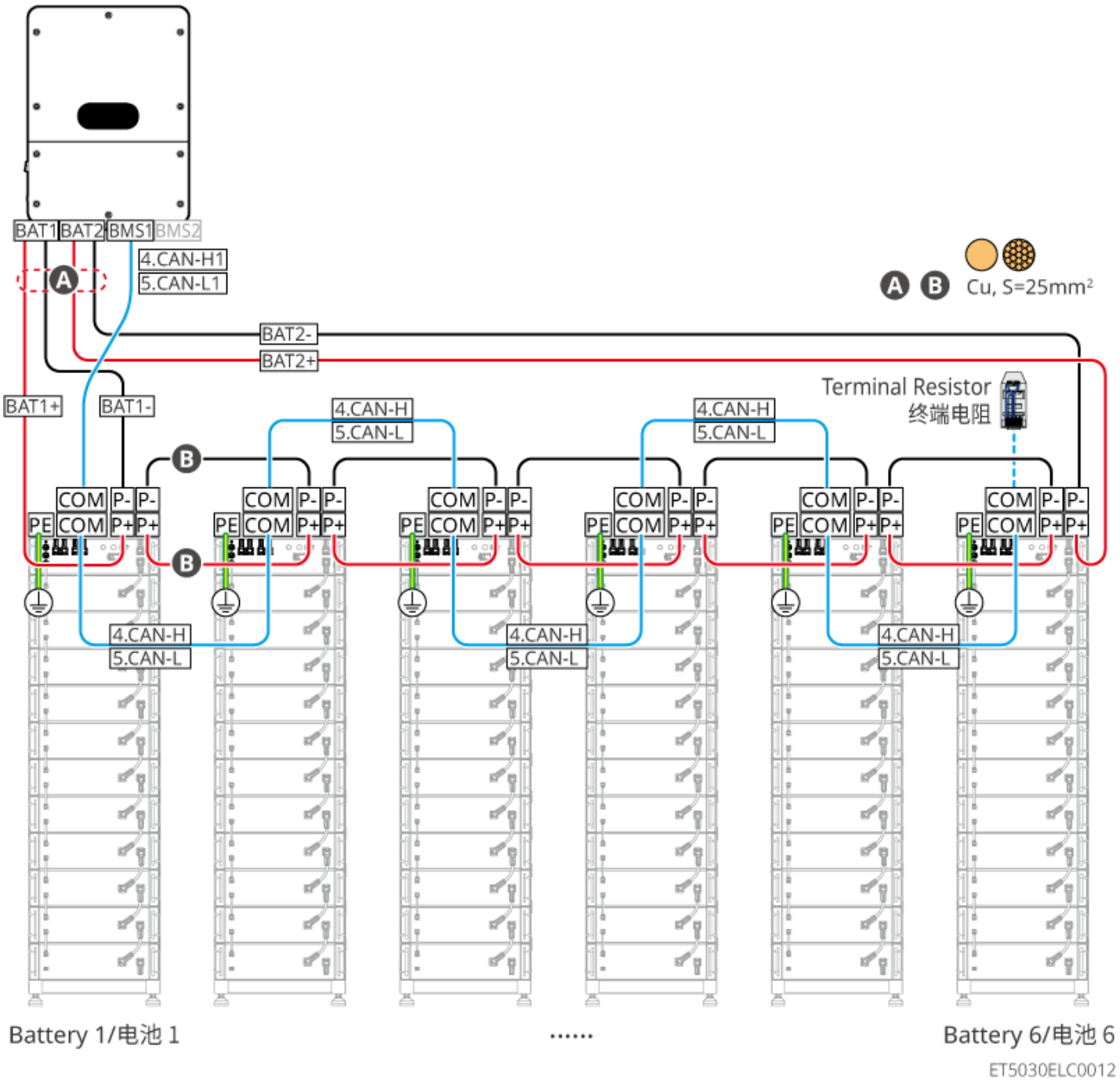

图11 逆变器连接 BAT-S 25.6-56.3kWh工商业电池系统 接线图

BAT 61.4-112.6kWh工商业电池系统

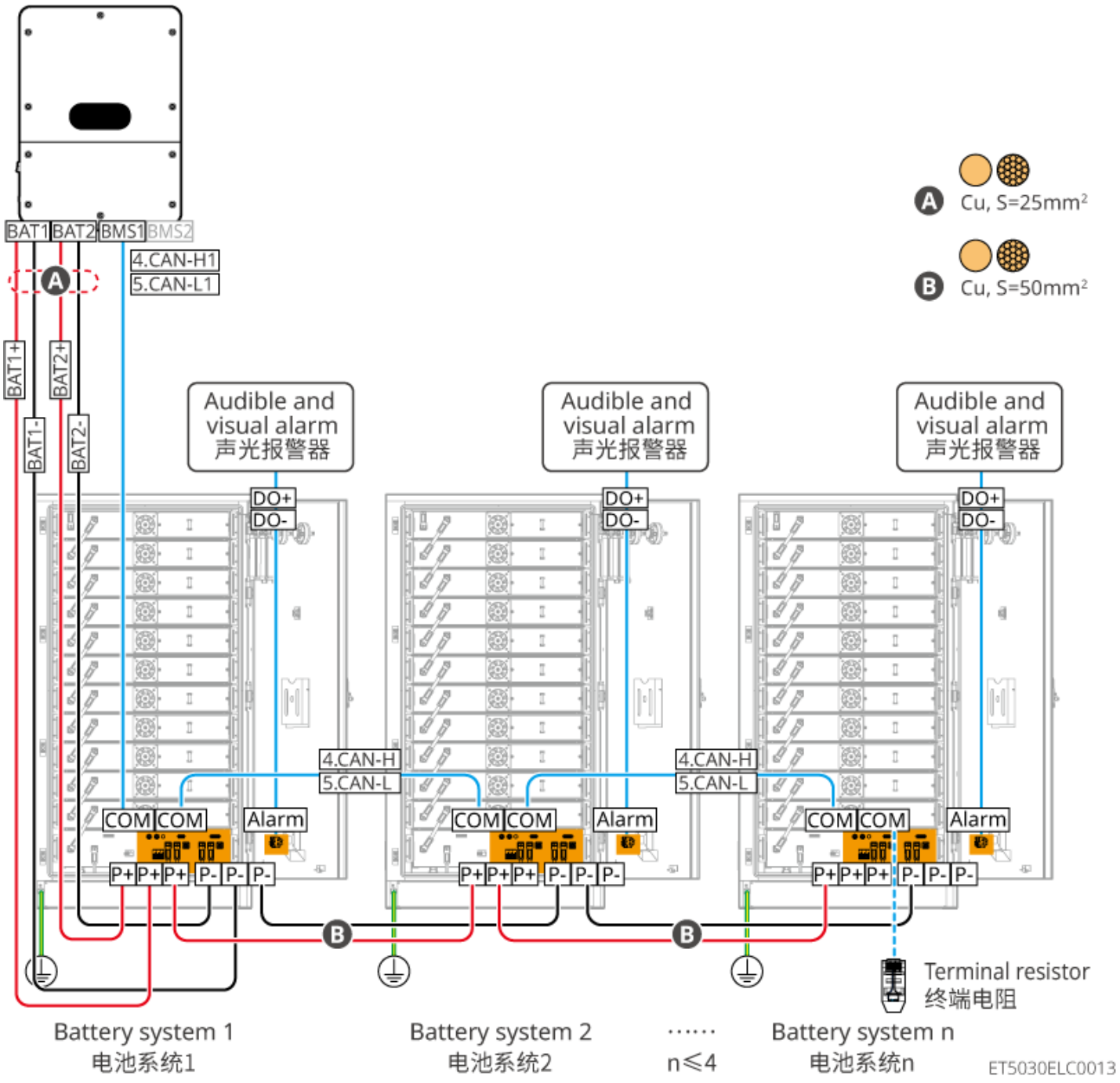

图12 逆变器连接 BAT 61.4-112.6kWh工商业电池系统 接线图

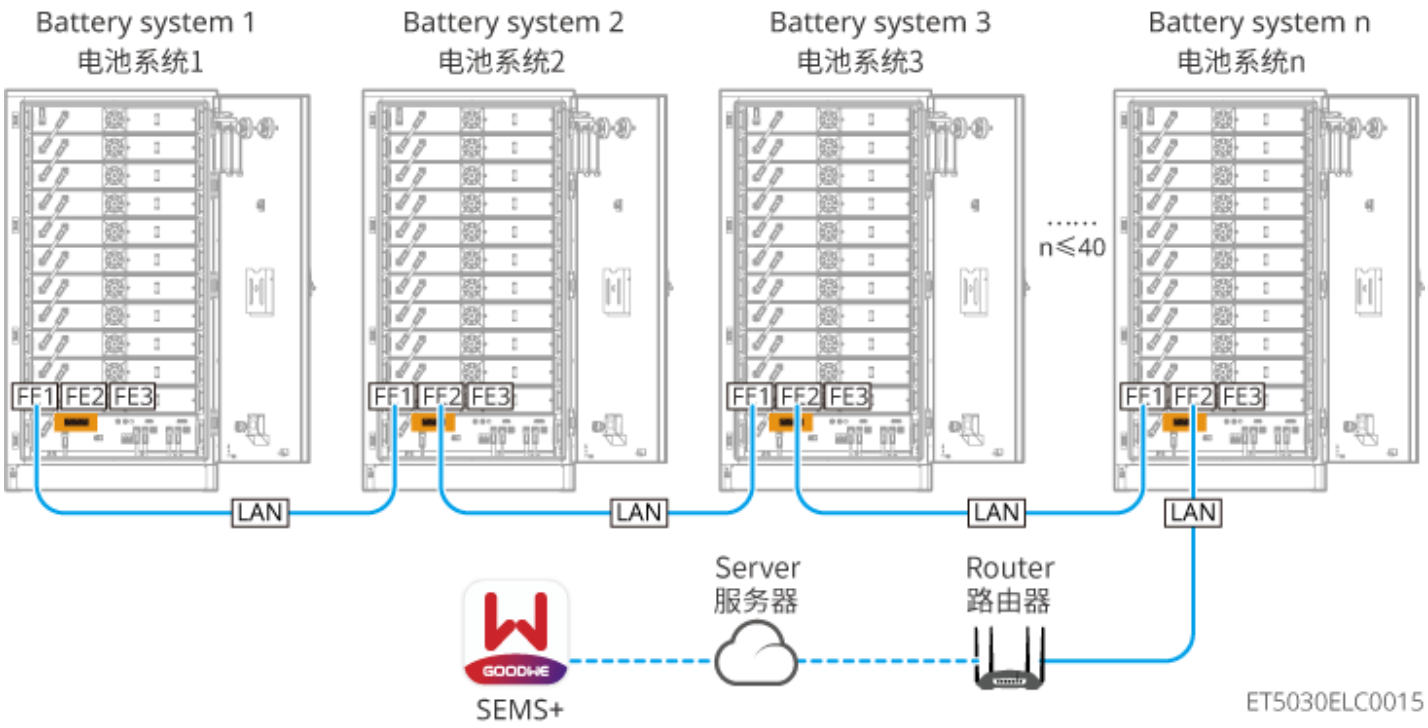

图13 BAT 61.4-112.6kWh工商业电池系统 通信示意

BAT-C GW208.9kWh 工商业电池系统

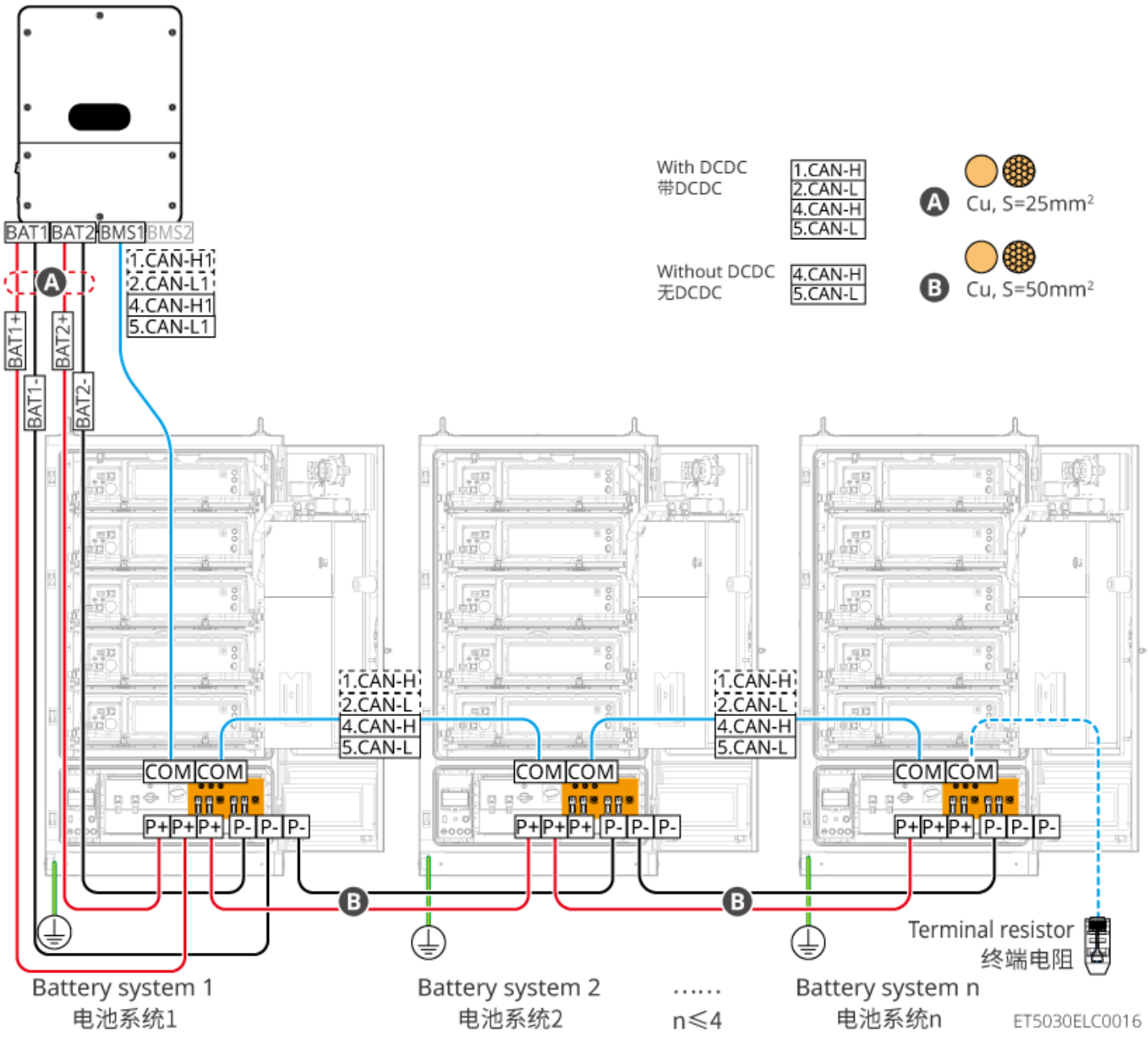

图14 逆变器连接 BAT-C GW208.9kWh 工商业电池系统 接线图

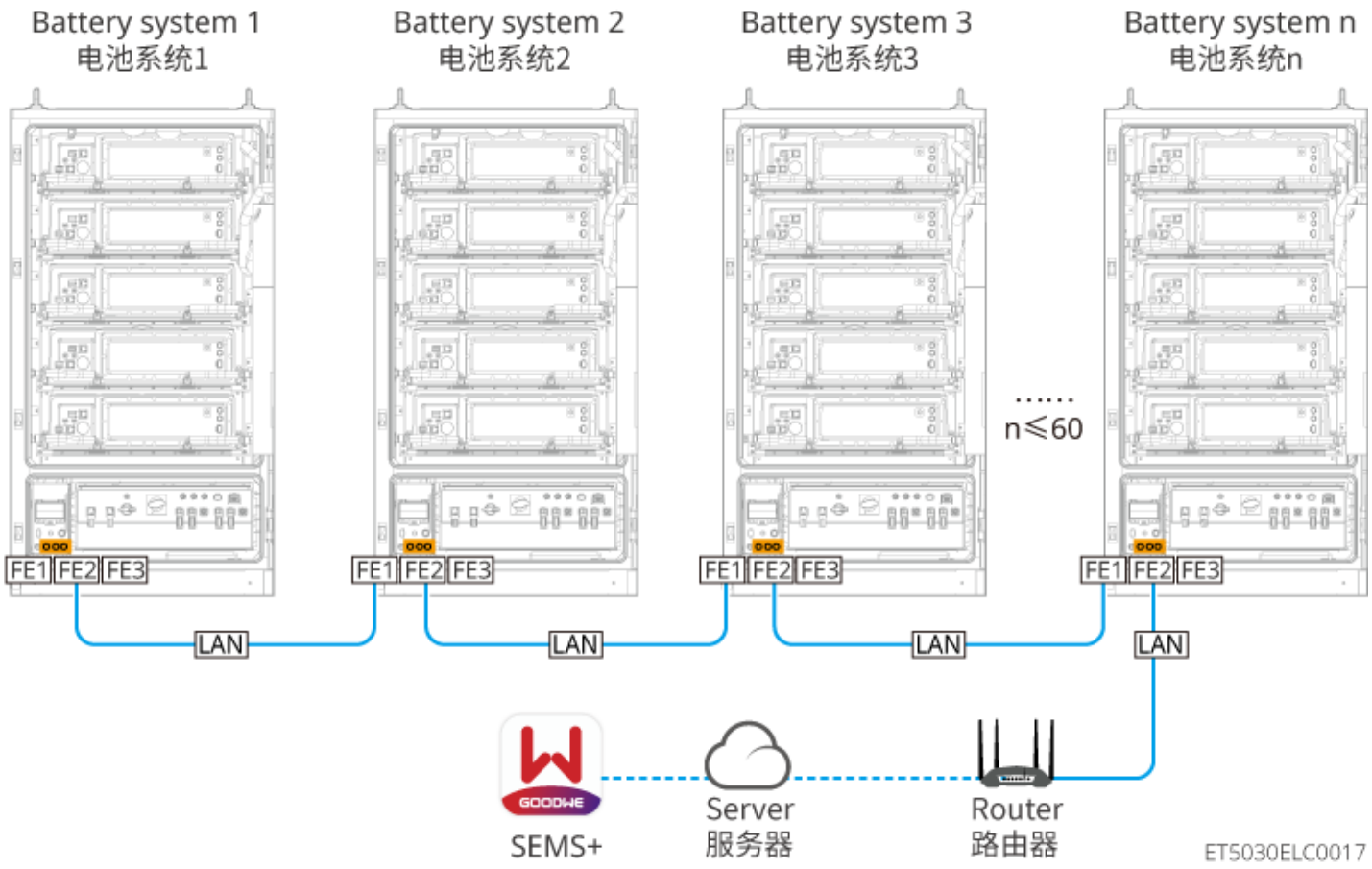

图15 BAT-C GW208.9kWh 工商业电池系统 通信示意

6 系统上电

⚠警告

BAT系列 61.4-112.6kWh 工商业电池系统上电操作前，需要确保电池的急停开关为松开状态。松开步骤：右旋急停开关。



注意

当光伏系统中无PV产生电量且电网异常时，若逆变器无法正常工作，可以采用电池黑启动功能，强制电池放电启动逆变器，逆变器可进入离网模式运行，由电池给负载供电。

- BAT系列 25.6-56.3kWh 高压电池系统黑启动流程：闭合塑壳断路器后，RUN 指示灯🟢闪烁，FAULT 指示灯🔴保持熄灭。长按RUN 🟢5s，若听到接触器闭合的声音，且RUN 🟢转为常亮，则黑启动成功；若RUN 指示灯🟢保持闪烁，FAULT 指示灯🔴保持熄灭，则黑启动失败。黑启动失败后长按RUN 🟢5s重复黑启动流程，若再次失败请联系固德威售后人员。
- BAT系列 61.4-112.6kWh 工商业电池系统黑启动流程参见上下电步骤。
- BAT-C系列 208kWh 工商业电池系统黑启动流程参见上下电步骤。

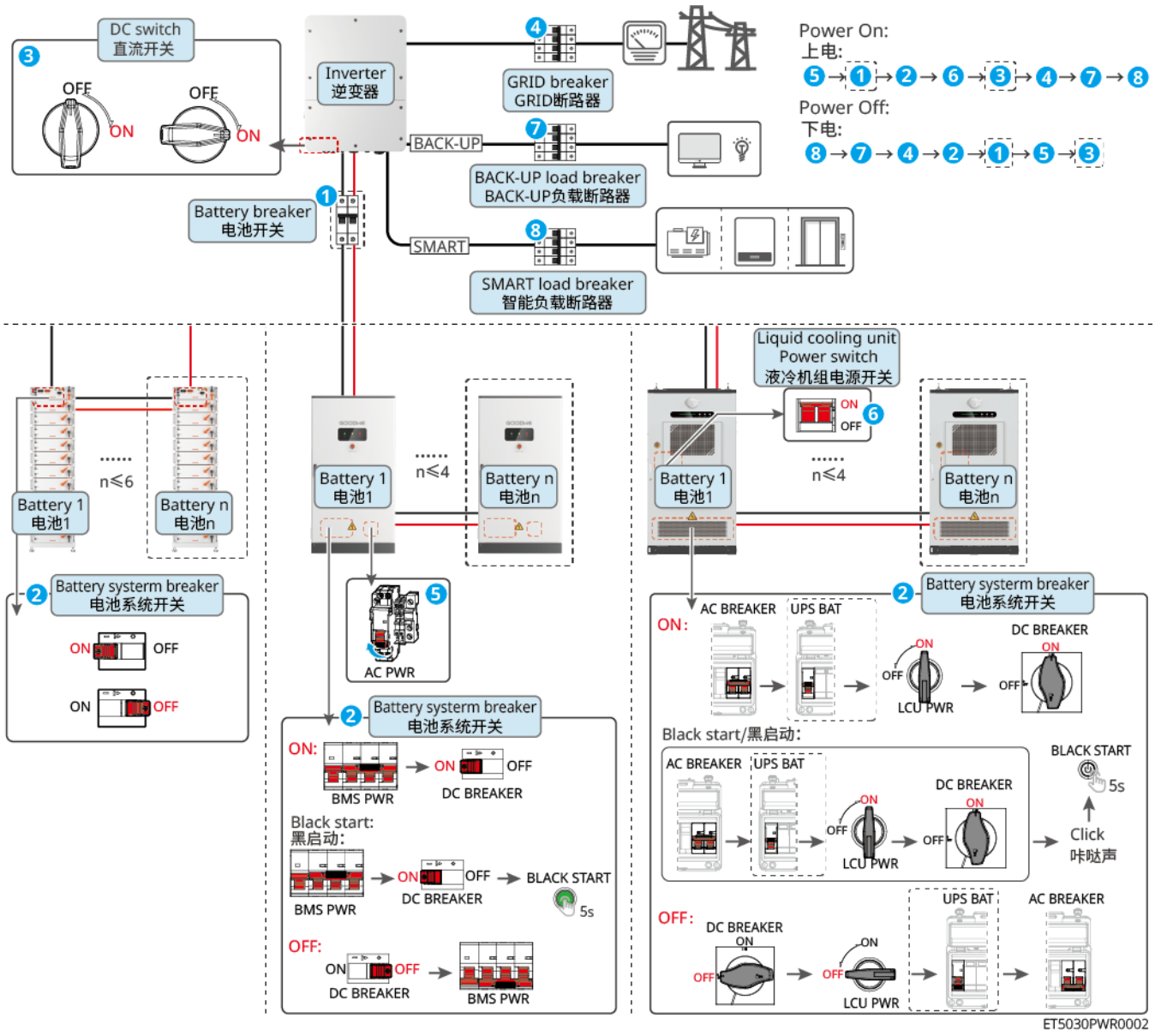

图16 系统上电步骤

1. （电池可选）BAT系列 61.4-112.6kWh 工商业电池系统：松开电池急停开关。
2. （根据当地法规选取）将逆变器与电池之间的开关闭合。
3. 启动电池系统。
4. （电池可选）BAT-C系列208kWh 工商业电池系统：将电池液冷机组电源开关打到ON状态。
5. 将逆变器的直流开关闭合。
6. 将主逆变器GRID断路器闭合。
7. 将BACK-UP断路器闭合。
8. （可选）将SMART断路器闭合。

7 系统调测与电站监控

7.1 通过LCD配置

7.1.1 LCD介绍

注意

- 本手册所展示的屏幕界面仅为示意，可能因产品迭代或固件版本更新而调整。若手册内容与设备屏幕实际显示不一致，请以设备屏幕实际显示为准。
- 设备屏幕实际显示及可设置的参数、功能，可能因设备型号、设备类型、所在国家/地区的安规标准及并网要求、固件版本和实际配置不同而有所差异。
- 设备屏幕仅支持部分参数和功能的查看与设置，更多设置请通过“小固云窗+ App”完成。
- 部分功能菜单灰显，表示当前条件下该功能不可用。请确认当前机型/固件版本是否支持该功能。

通过LCD屏幕，用户可以：

1. 查看设备的运行数据、软件版本、告警信息等。
2. 设置参数、安规地区、防逆流等。

LCD界面介绍

LCD支持触摸和通过按键操作两种方式。

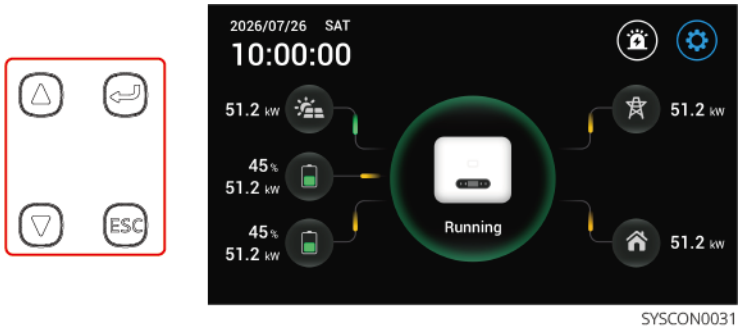

SYSCON0031

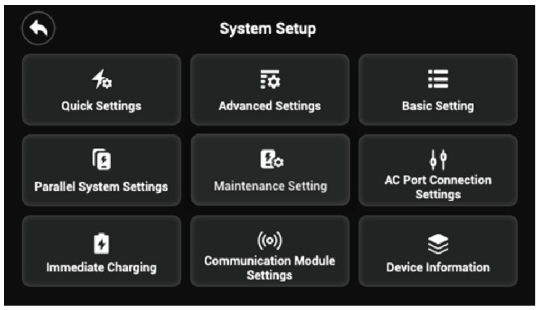

SYSCON0032

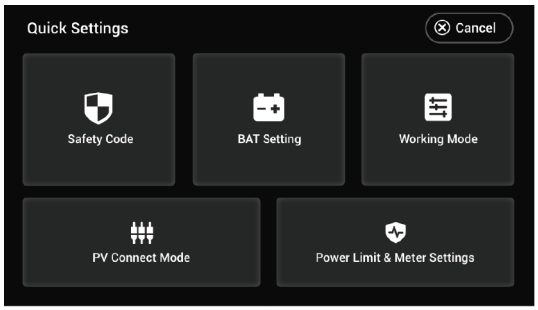

SYSCON0026

逆变器运行状态说明		
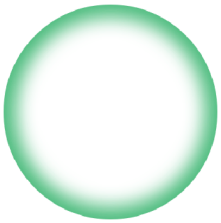	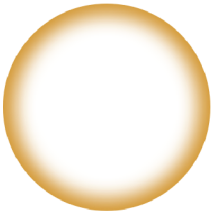	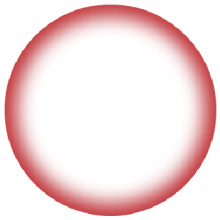
逆变器正常运行	逆变器待机中	故障告警

名称/图标	说明
	向上
	向下
	确认
	• 短按：退出页面 •  与  同时长按5s：重启设备
	用于查看PV电流、电压和发电量等信息
	用于查看电池型号、状态等信息
	用于查看逆变器的告警、故障信息

名称/图标	说明
	用于长按3s进入逆变器的设置界面
	用于查看电网侧的参数信息
	
	
	
	
	返回至主界面
Cancel	返回上一菜单
Next	进入下一设置页面
Back	返回上一设置页面

LCD设置界面结构

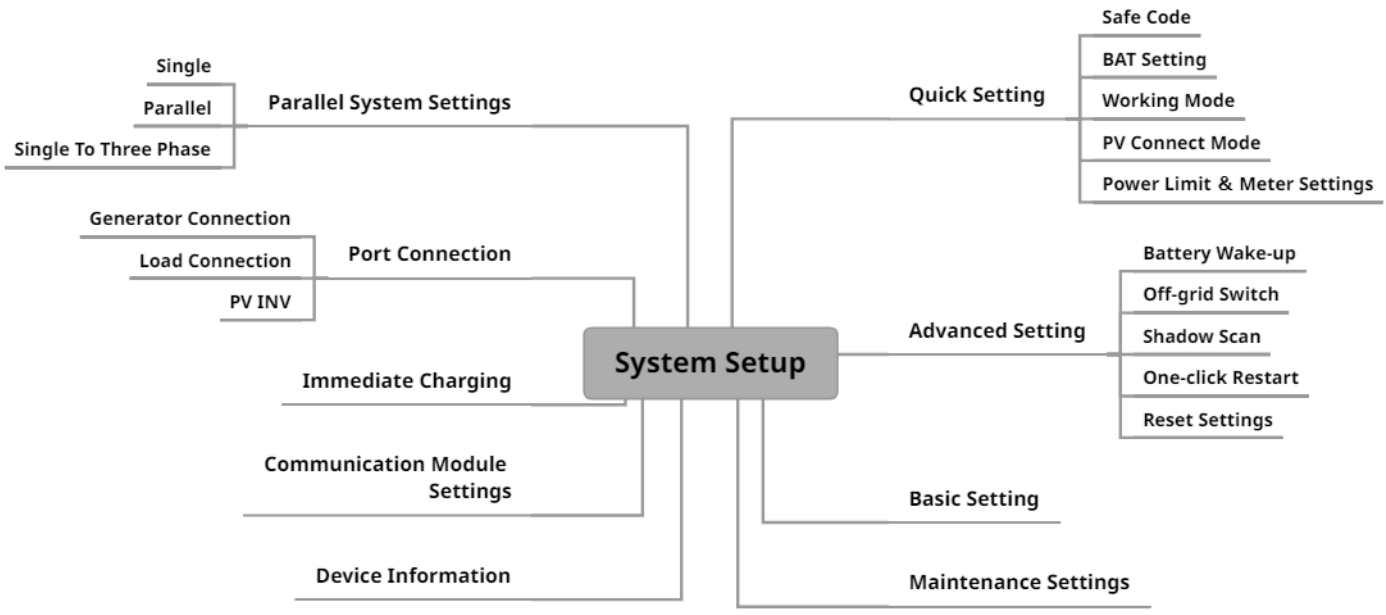

功能介绍	具体功能/选项	功能说明
Quick Setting	Safe Code	设置安规
	BAT Setting	设置电池参数
	Working Mode	设置工作模式
	PV Connect Mode	设置PV接入模式
	Power Limit & Meter Settings	设置并网功率限制和电表检测
Advanced Setting	Battery Wake-up	电池唤醒 注：部分机型不支持设置，请以实际机型为准。
	Off-grid Switch	离网开关
	Shadow Scan	阴影扫描
	One-click Restart	一键重启
	Reset Settings	恢复出厂设置
Basic Setting	/	设置基本参数
Maintenance Settings	/	维护状态设置
Parallel System Settings	Single	设置单机场景
	Parallel	设置并机场景
	Single To Three Phase	单相组三相场景 注：仅部分单相机支持，请以实际机型为准。
Port Connection	Generator Connection	设置端口连接发电机
	Load Connection	设置端口连接负载控制
	PV Inverter Connection	设置端口连接并网逆变器
Immediate Charging	/	设置立即充电

功能介绍	具体功能/选项	功能说明
Communication Module Settings	/	设置通讯模块 注：此功能仅针对内置无线模块的逆变器，外置模块请通过模块进行相关设置。
Device Information	/	查看设备信息

7.1.2 快速设置

注意
请确保每个页面均需点击Confirm，界面提示Are you sure to confirm?后，选择YES以确保参数生效。否则系统将按默认参数运行。

设置安规

1. 通过主界面，点击 > Quick Settings > Safe Code，进入参数设置界面。
2. 请根据设备所在国家或地区选择对应的安规代码。
3. 设置完成后，请点击Confirm > YES后参数设置成功。

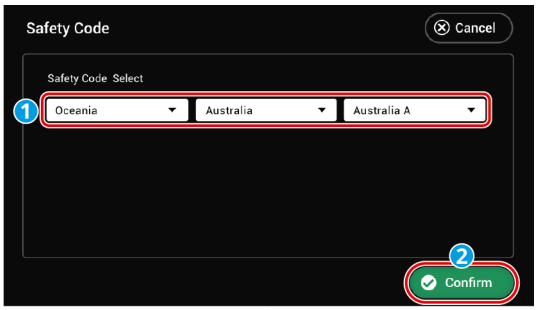

SYSCON0004

1.

设置电池参数

1. 通过主界面，长按3s > Quick Settings > BAT Settings，进入参数设置界面。
2. 请根据实际设置参数。仅部分机型支持设置双路电池接入模式，请以实际机型为准。

3. 设置完成后，请点击Confirm > YES后参数设置成功。

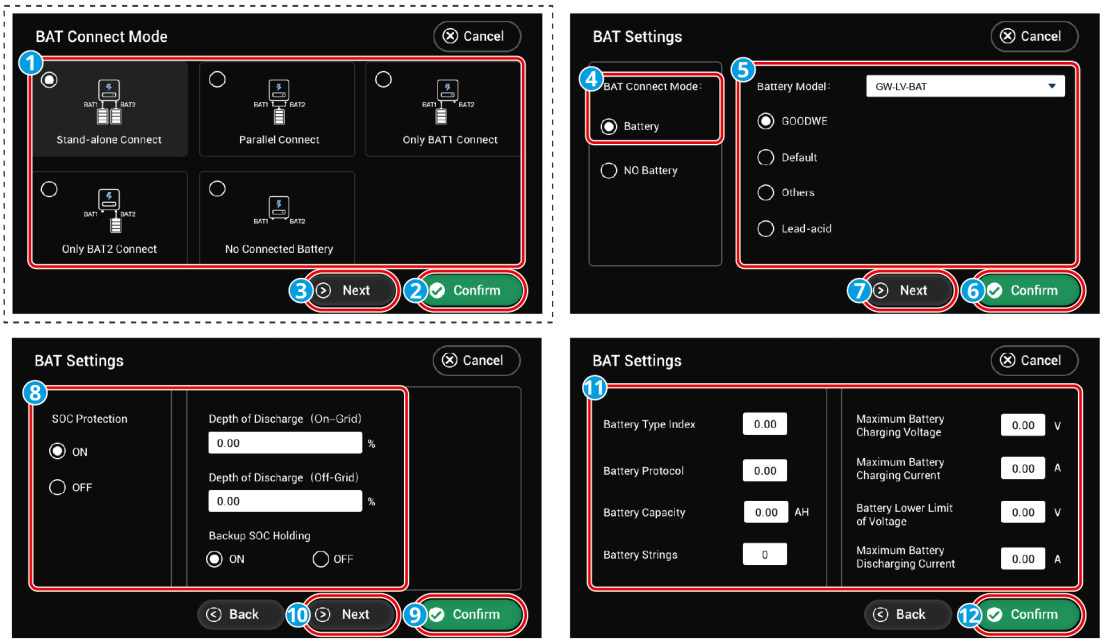

SYSCON0005

电池连接模式参数设置

电池连接模式	说明
Stand-alone Connect	双路电池端口的逆变器，每路电池端口分别连接不同电池。该模式下，需要分别对每路连接的电池进行参数设置。
Parallel Connect	双路电池端口的逆变器，逆变器的两路电池端口同时接入同一路电池中。
Only BAT1 Connect	双路电池端口的逆变器，只连接BAT1端口。
Only BAT2 Connect	双路电池端口的逆变器，只连接BAT2端口。
No Connected Battery	系统中未接入电池。

BAT Connection Mode	电池类型	说明
BAT Model	GOODWE	若系统中连接的为固德威品牌锂电池，请选择GOODWE，并根据实际选择： • GW-LV-BAT：低压锂电池 • GW-HV-BAT：高压锂电池

BAT Connection Mode	电池类型	说明
	Default	若系统中连接的第三方锂电池型号不在此列表内，请根据实际选择： • Default (Lithium 50Ah) • Default (Lithium 100Ah)
	Others	若系统中连接的第三方锂电池型号在此列表内，请根据实际选择正确型号。
	Lead acid	若系统中连接的为铅酸电池，请选择Lead acid，并选择正确的铅酸类型，当前支持GEL、AGM、Flooded。

电池参数设置

参数名称	说明
SOC Protection	开启后，当电池容量低于设置的放电深度时，可对电池开启保护功 能。
On-Grid SOC Lower Limit	逆变器并网工作时，电池允许放电的最大值。
Off-Grid SOC Lower Limit	逆变器离网工作时，电池允许放电的最大值。
Backup Capacity Retention	为确保电池SOC足以维持系统离网时正常运行，系统并网运行时，电池会通过电网或PV充电至设定的SOC保护值。
Battery Type Index	请根据电池技术参数设置。
Battery Protocol	请根据电池技术参数设置。
Maximum Battery Charging Voltage	电池充电默认为恒充模式； 需设置该模式下的最大充电电压和最大充电电流；请根据电池技术参数设置。
Maximum Battery Charging Current	
Battery Capacity	根据实际连接电池的参数设置电池容量。
Battery Lower Limit Of Voltage	请根据电池技术参数设置。
Battery Strings	请根据实际电池路数设置。

参数名称	说明
Maximum Battery Discharging Current	请根据电池技术参数设置。放电电流越大，电池工作时间越短。

设置工作模式

1. 通过主界面，长按3s > Quick Settings > Working Mode，进入参数设置界面。
2. 请根据实际设置参数。
3. 设置完成后，请点击Confirm > YES后参数设置成功。

自发自用

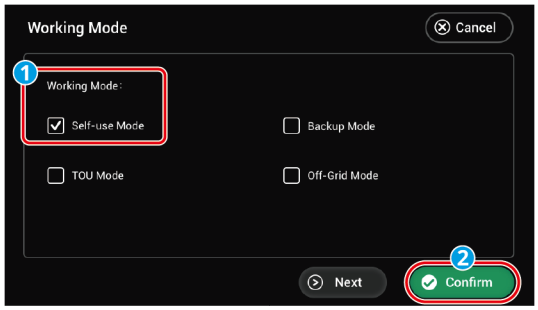

SYSCON0006

备用模式

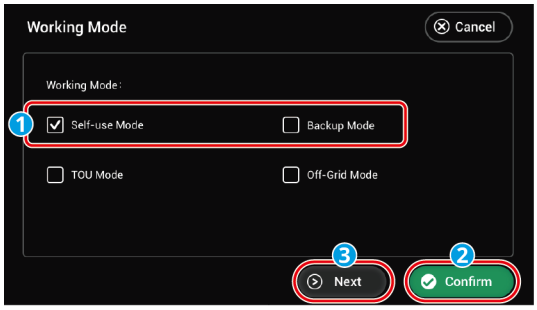



SYSCON0008

TOU模式

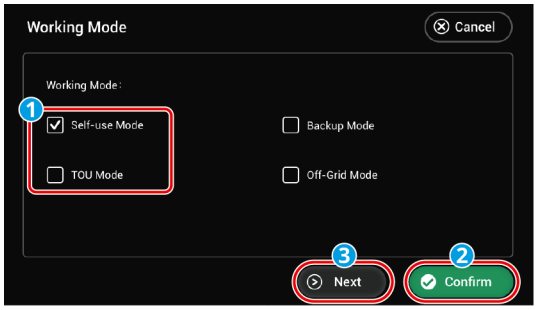

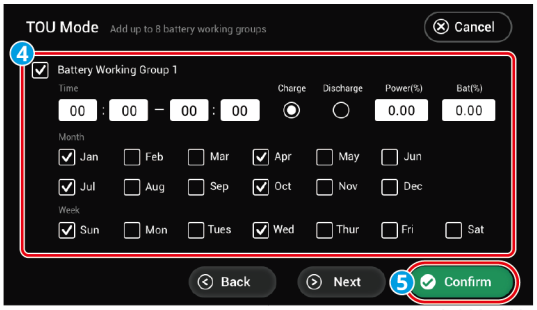

SYSCON0007

离网模式

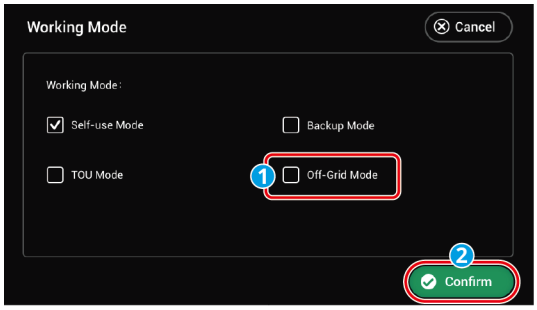

SYSCON0009

参数名称		说明
Self-use Mode		工作模式设置为Self-use Mode时，可同时使能Back-up Mode、TOU Mode、Off-Grid Mode，请根据实际情况选择。工作模式运行优先级：Off-Grid Mode>Back-up Mode>TOU Mode >Self-use Mode。
Back-up Mode	Charging From Grid	使能此功能，允许系统从电网买电。
	Rated Power	买电时的功率与逆变器额定功率的百分比。
TOU Mode	Time	在开始时间和结束时间之内，电池根据所设置的充放电模式以及额定功率进行充电或放电。
	Charge/Discharge	根据实际需求设置为充电或放电。
	Power (%)	充电或放电时的功率与逆变器额定功率的百分比。
	Bat (%)	电池电量达到设定SOC后，停止充电。 如需设置电池放电的停止SOC，请参考**设置电池参数**章节，通过LCD屏幕设置On-Grid SOC Lower Limit和Off-Grid SOC Lower Limit。
Off-Grid Mode		离网模式下，逆变器断开与电网连接，输出仅给BACK-UP负载供电，多余能量给电池充电。

设置PV接入模式

1. 通过主界面，长按3s > Quick Settings > PV Connect Mode，进入参数设置界面。
2. 请根据实际设置参数。
3. 设置完成后，请点击Confirm > YES后参数设置成功。

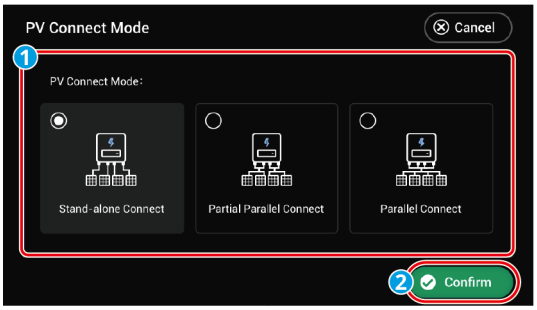

SYSCON0010

参数名称	说明
Stand-alone Connect	光伏组串与逆变器侧MPPT端口一一对应连接。
Partial Parallel Connect	一路光伏组串与逆变器侧多路MPPT端口连接时，同时存在其他光伏组件连接连接至逆变器侧其他MPPT端口。
Parallel Connect	外部光伏组串与逆变器侧光伏输入端口连接时，一路光伏组串连接至多个光伏输入端口。

设置并网功率限制

1. 通过主界面，长按3s > Quick Settings > Power Limit & Meter Settings，进入参数设置界面。
2. 请根据实际设置参数。部分机型不支持设置并网功率限制，请以实际机型为准。
3. 设置完成后，请点击Confirm > YES后参数设置成功。

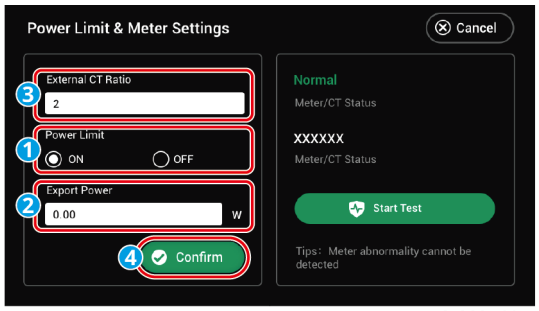

SYSCON0011

参数名称	说明
Power Limit	根据某些国家或地区的电网标准要求，需要限制输出功率时，打开此功能。
Export Power	根据实际可向电网输入的最大功率进行设置。
External CT Ratio	设置为外接CT一次侧与二次侧电流的比值。

电表设置

1. 通过主界面，长按3s > Quick Settings > Power Limit & Meter Settings，进入参数设置界面。
2. 点击Start Test开始检测。检测完成后，根据界面提示判断检测结果。

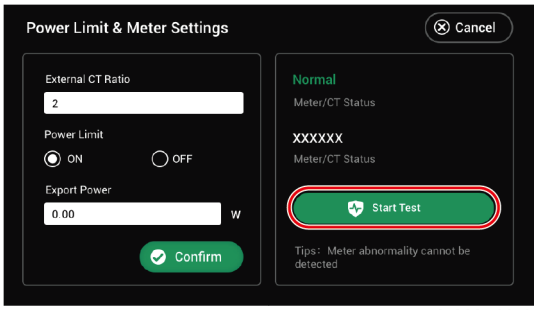

SYSCON0012

7.1.3 设置高级参数

注意

请确保每个页面均需点击Confirm，界面提示Are you sure to confirm?后，选择YES以确保参数生效。否则系统将按默认参数运行。

一键重启和参数重置

1. 通过主界面，长按3s > Advanced Settings，进入参数设置界面。输入初始密码：1111。
2. 请根据实际设置参数。
3. 设置完成后，根据页面提示等待片刻后设置成功。

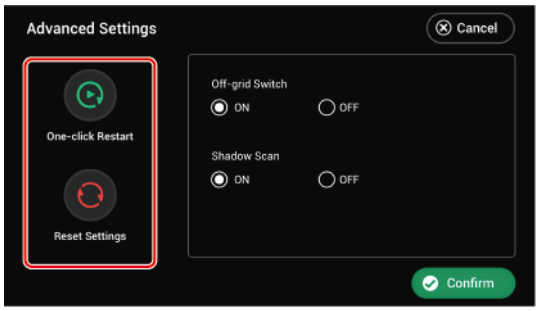

SYSCON0035

离网开关和阴影扫描

1. 通过主界面，长按3s > Advanced Settings，进入参数设置界面。输入初始密码：1111。
2. 请根据实际设置参数。
3. 设置完成后，请点击Confirm > YES后参数设置成功。

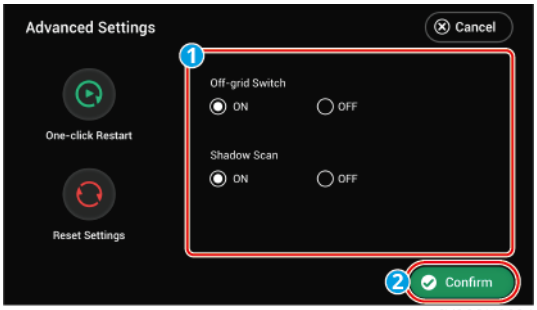

SYSCON0034

参数名称	说明
One-click restart	使用该功能，可以快速重启逆变器。
Reset Settings	使用该功能，逆变器恢复出厂设置。
Off-grid Switch	在离网模式下，离网控制开关控制逆变器离网功能的开启和关闭。并网模式下，该功能不生效。 开关初始状态下为ON状态，此时有离网功能。逆变器上电后，逆变器开启离网输出功能。离网状态下，通过关闭再开启离网开关，可以清楚离网过载时间，并重新开始离网输出。
Shadow Scan	当光伏板受到严重阴影遮盖时，使能阴影扫描功能可优化逆变器发电效率。

7.1.4 设置基本参数

注意
请确保每个页面均需点击Confirm，界面提示Are you sure to confirm?后，选择YES以确保参数生效。否则系统将按默认参数运行。

1. 通过主界面，长按3s > Basic Settings，进入参数设置界面。
2. 请根据实际设置参数。
3. 设置完成后，请点击Confirm > YES后参数设置成功。

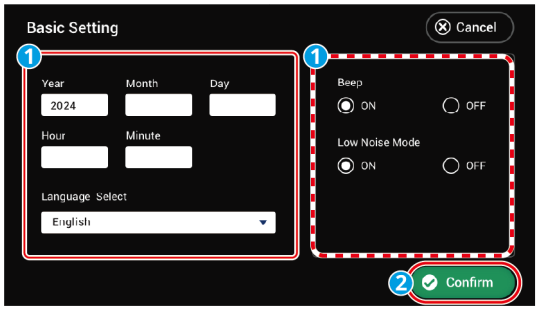

SYSCON0015

参数名称	说明
Year/Month/Day/Hour/Minute	设置系统时间。
Language Select	设置屏幕语言。
Beep	根据实际情况，选择是否开启蜂鸣器报警功能。部分不支持蜂鸣器报警的设备屏幕无此选项。 • ON：开启后，逆变器产生严重故障时蜂鸣器响起，屏幕显示红色故障灯。 • OFF：关闭后，逆变器产生严重故障时蜂鸣器不响，屏幕不提示故障。

7.1.5 维护状态设置

1. 通过主界面，长按3s > Maintenance Settings，进入参数设置界面。
2. 请根据实际设置。
3. 设置完成后，请点击Confirm > YES后参数设置成功。

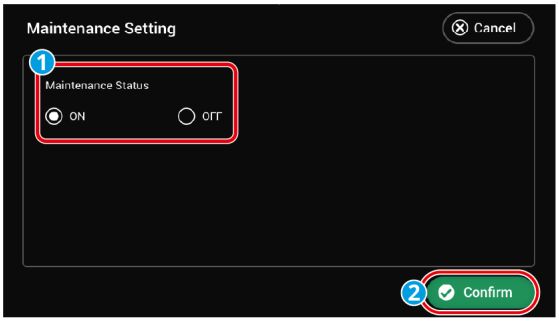

SYSCON0017

参数名称		说明
Maintenance Setting	Maintenance Status	维护状态设置，对设备进行维护操作时，可断开设备交流输出，使设备进入待机状态
	ON	逆变器断电，断开逆变器的交流输出、禁止PV给电池充电
	OFF	逆变器启动，系统运行，允许逆变器进行交流端口输出、PV输入、电池输入/输出

7.1.6 设置端口连接

注意

- 请确保每个页面均需点击Confirm，界面提示Are you sure to confirm?后，选择YES以确保参数生效。否则系统将按默认参数运行。
- 微网状态下如需设置并网逆变器的相关参数，请连接APP进行设置。

AC端口设置主页面

1. 通过主界面，长按3s > AC Port Connection Settings，进入参数设置界面。
2. 请根据实际设置勾选端口连接的设备。
3. 设置完成后，请点击Confirm > YES后参数设置成功。

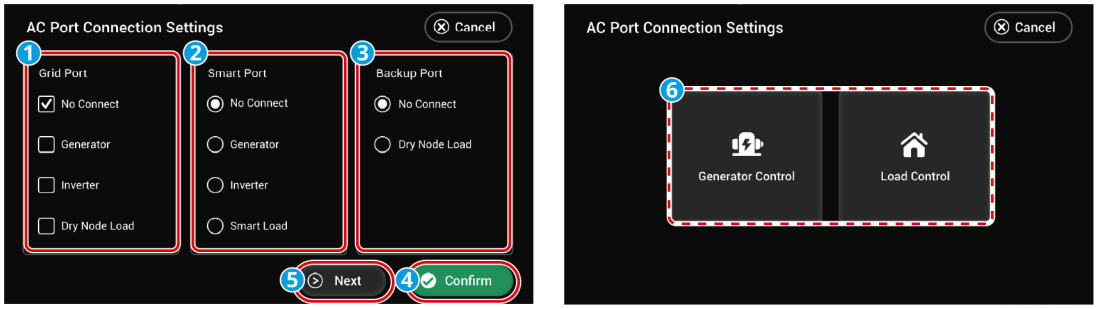

SYSCON0022

参数名称		说明
Grid Port	No Connect	电网侧无连接。仅支持单选。
	Generator	电网侧连接发电机。仅支持单选。
	Inverter	电网侧连接并网逆变器。Grid侧并网逆变器和干接点负载可同时选择。
	Dry Node Load	电网侧连接干接点负载。Grid侧并网逆变器和干接点负载可同时选择。
Smart Port	No Connect	智能端口无连接。仅支持单选。
	Generator	智能端口连接发电机。仅支持单选。
	Inverter	智能端口连接并网逆变器。仅支持单选。
	Smart Load	智能端口连接智能负载。仅支持单选。
Backup Port	No Connect	Backup端口无连接。仅支持单选。

参数名称		说明
	Dry Node Load	Backup端口连接干接点负载。仅支持单选。

设置端口连接发电机

1. 通过主界面，长按3s ⚙ > AC Port Connection Settings，进入参数设置界面。
2. 请根据实际设置参数。
3. 设置完成后，请点击Confirm > YES后参数设置成功。

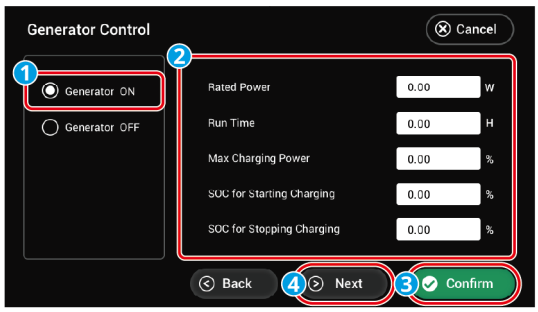

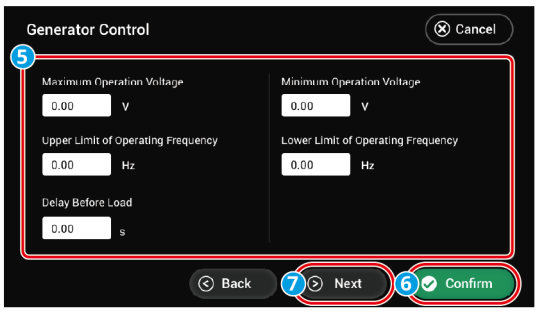

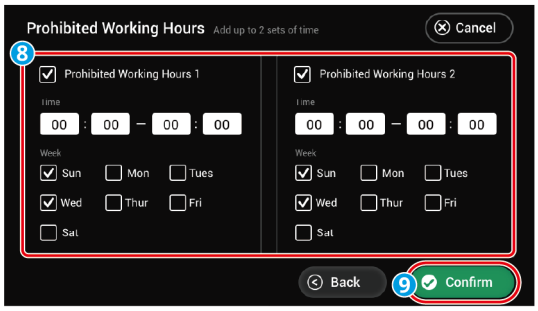

SYSCON0018

参数名称	说明
Generator ON/OFF	控制发电机的启停。仅针对支持干节点的发电机。
Rated Power	发电机的额定功率。
Run Time	发电机的连续运行时间。超过设置的运行时间后，发电机将自动关闭。该功能仅对支持干节点连接的发电机生效。
Max Charging Power	设置为发电机为电池充电的最大充电功率。
SOC for Starting Charging	设置发电机为电池充电的启动SOC。当电池的SOC低于设定值时，发电机将会为电池充电。
SOC for Stopping Charging	设置发电机停止为电池充电的SOC。当电池的SOC达到设定值时，发电机将停止为电池充电。
Maximum Operation Voltage	设置发电机的运行电压上限。
Minimum Operation Voltage	设置发电机的运行电压下限。

参数名称	说明
Upper Limit Of Operating Frequency	设置发电机的运行频率上限。
Lower Limit Of Operating Frequency	设置发电机的运行频率下限。
Delay Before Load	发电机带载前的空载预热时间。
Prohibited Working Hours	请根据实际设置发电机禁止工作时间。

设置端口连接负载控制

1. 通过主界面，长按3s > AC Port Connection Settings，进入参数设置界面。
2. 请根据实际设置参数。
3. 设置完成后，请点击Confirm > YES后参数设置成功。

干接点模式

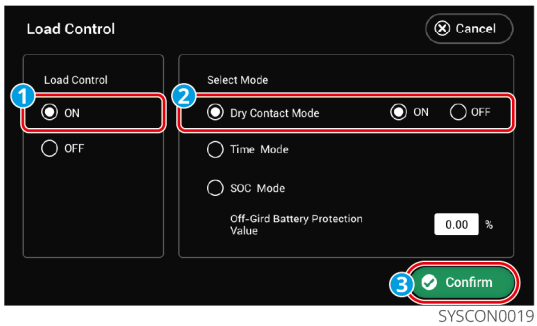

SYSCON0019

时间模式

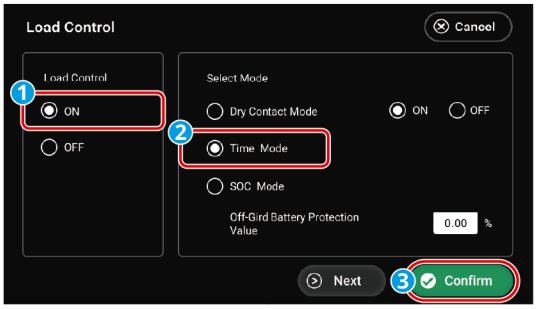

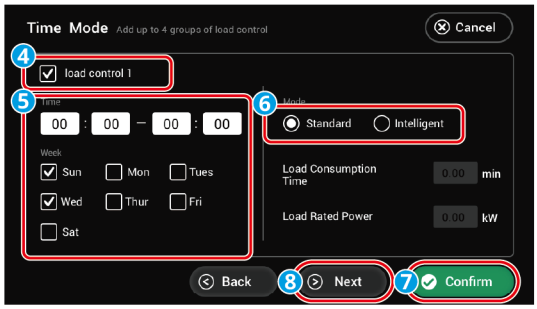

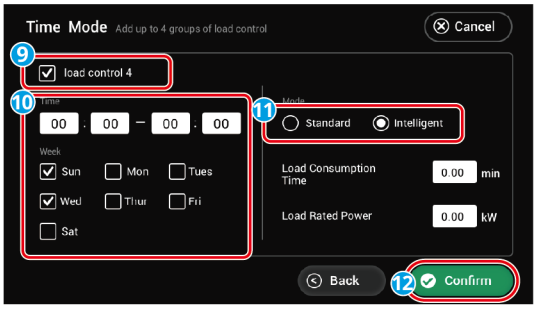

SYSCON0021

SOC 模式

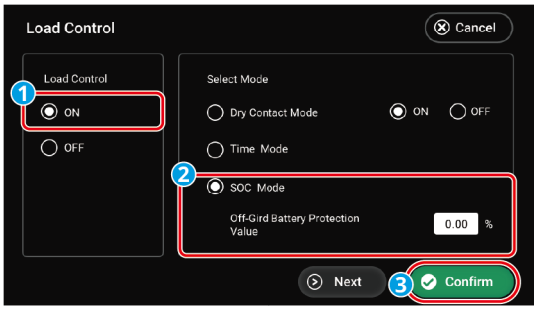

SYSCON0020

参数名称	说明
Load Control ON/OFF	设置负载控制功能打开/关闭
Dry Contact Mode	ON：当开关状态选择为ON时，开始给负载供电 OFF：当开关状态设置为OFF时，停止给负载供电
Time Mode	在设定时间段内负载将自动给负载供电或断电。可选择标准模式或智能模式。
Load Control	设置负载控制时间，共可设置4组。
Mode: Standard/Intelligent	标准模式：将在设定的时间段内给负载供电。 智能模式：在设定的时间段内，当光伏产生的剩余能量超过预设的负载额定功率时，开始给负载供电。
Load Consumption Time	负载开启后运行的最短时间，避免负载因能量波动频繁开关。仅适用于智能模式。
Load Rated Power	当光伏产生的剩余能量超过此负载额定功率时，开始给负载供电。仅适用于智能模式。

参数名称	说明
SOC Mode	逆变器内置继电器干接点控制端口，可通过继电器控制是否给负载供电。
Off-Grid Battery Protection Value	在离网模式下，若检测到BACK-UP端过载或电池SOC值低于离网电池保护设定值时，可停止给连接至继电器端口上的负载供电。请根据实际需要设置离网电池保护值。

7.1.7 设置立即充电

注意
请确保每个页面均需点击Confirm，界面提示Are you sure to confirm?后，选择YES以确保参数生效。否则系统将按默认参数运行。

1. 通过主界面，长按3s > Immediate Charging，进入参数设置界面。
2. 请根据实际设置参数。
3. 设置完成后，请点击Confirm > YES后参数设置成功。

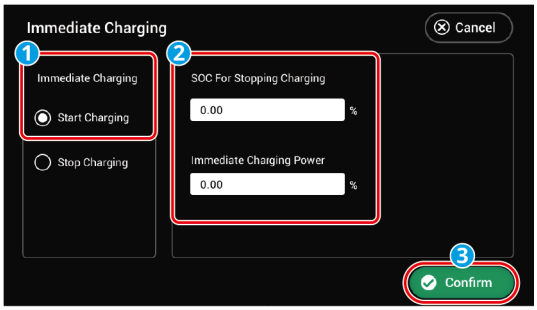

SYSCON0023

参数名称	说明
Immediate Charging	开启后，由电网立即给电池充电。仅单次生效。请根据实际需要选择开启或停止。
SOC For Stopping Charging	电池即充开启时，当电池SOC达到充电截止SOC时，将停止对电池充电。
Immediate Charging Power	电池即充开启时，充电功率与逆变器额定功率的百分比。 例如，对于额定功率为10kW的逆变器，设置为60时，充电功率为6kW。

7.1.8 查看设备信息

注意
可查询逆变器序列号、DSP版本、BMS版本、LCD版本、ARM版本。

1. 通过主界面，长按3s > Device Information，进入参数查询界面。

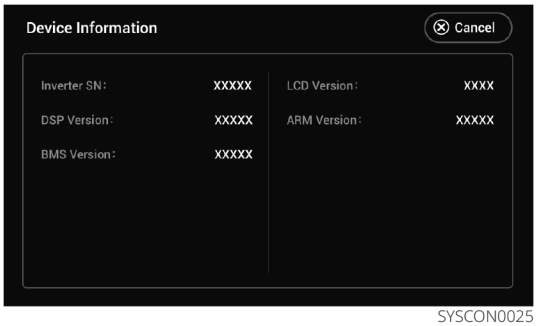

SYSCON0025

7.2 通过小固云窗+ App进行设备调测与电站监控

小固云窗+ App是一款用于远程电站监控或近端设备调测的软件。支持安装商或业主：

- 远程监控电站运行情况，并设置电站及设备运行参数。
- 近端连接设备，查看设备运行情况及设置设备参数。

下载与安装小固云窗+App
手机要求：

- 手机操作系统要求：安卓 7.0 及以上，iOS 15.1 及以上。
- 手机支持网络浏览器，连接 Internet。
- 手机支持 WLAN/蓝牙功能。

下载方式：
方式1：
在Google Play、App Store、华为、荣耀、小米、OPPO、vivo应用商城中搜索小固云窗+，进行下载与安装。



SEMS0163

方式2：

扫描以下二维码，进行下载与安装。

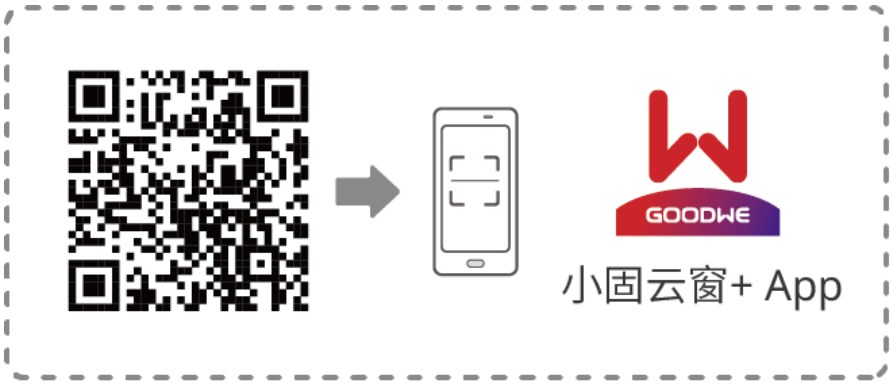

SEMS0164

详细功能请参见《小固云窗+ App 用户手册》。用户手册可从官网或扫描以下二维码获取。

《小固云窗+ App 用户手册》

7.3 通过小固云窗+ WEB进行设备调测与电站监控

小固云窗+ WEB是一款可通过WiFi或LAN进行通信的监控平台。以下为小固云窗+ WEB的常用功能：

1. 管理组织或用户信息等。
2. 添加、监控电站信息等。
3. 维护设备。

详细功能请参见《小固云窗+ WEB 用户手册》。



《小固云窗+ WEB 用户手册》

8 解决方案资料地图

BAT-C 208.9-261.2kWh工商业电池系统用户手册	https://www.goodwe.com/Ftp/user-manual/BAT-C-208.9-261.2kWh.pdf
BAT-S系列25.6-56.3kWh工商业电池系统快速安装指导	https://en.goodwe.com/Ftp/EN/Downloads/User%20Manual/GW_BAT-Series_Quick-Installation-Guide-POLY.pdf
BAT系列61.4-112.6kWh工商业电池系统快速安装指导	https://en.goodwe.com/Ftp/EN/Downloads/User%20Manual/GW_BAT100kWh_Quick-Installation-Guide-POLY.pdf

9 联系方式

固德威技术股份有限公司
中国 苏州 高新区紫金路 90 号
400-998-1212
www.goodwe.com
service@goodwe.com